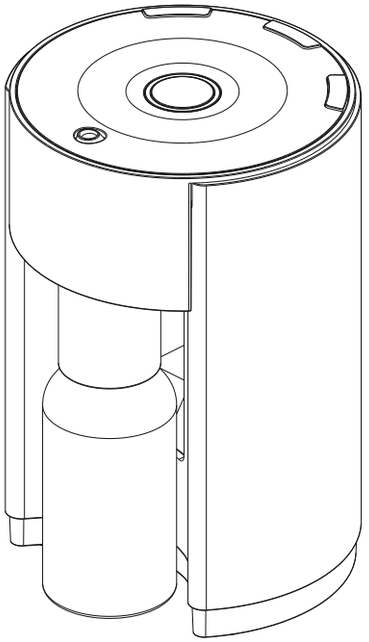

néolia

Nebulisation essential oils diffuser

EN

Instructions for use

Diffuseur d'huiles essentielles par nébulisation

FR

Notice d'emploi

Difusor de aceites esenciales por nebulización

ES

Instrucciones de uso

Diffuser für ätherische Öle mit Vernebelung

DE

Bedienungsvorschrift

Diffuser voor essentiële oliën door verstuiving

NL

Gebruiksaanwijzing

Dyfuzor olejków zapachowych metodą nebulizacji

PL

Instrukcja obsługi

Informations :

This essential oils diffuser works by nebulisation. Simply attach a bottle of essential oil to the nebuliser cap and place it in your diffuser.

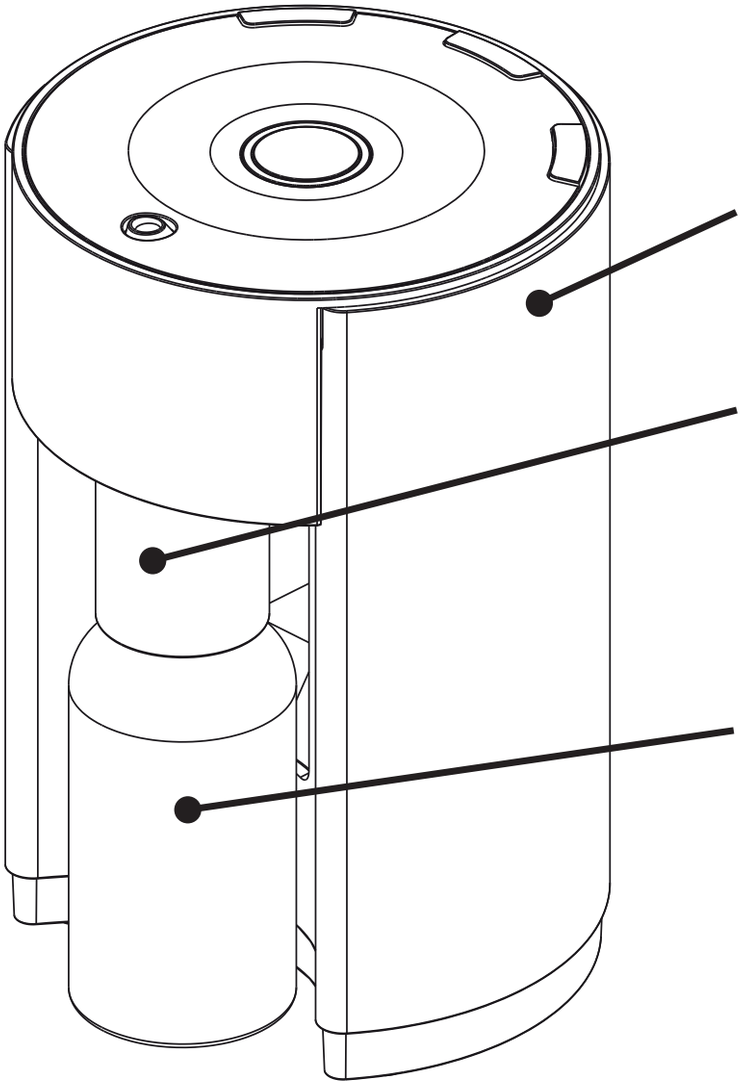

Contents :

Metal and plastic base
including the pump and controller

Nebuliser cap with removable diffusion nozzle

AC adapterUSB cable

Empty bottle (10ml)

Instructions

Assembly and use of the product:
Do not plug the product into the power supply during handling.

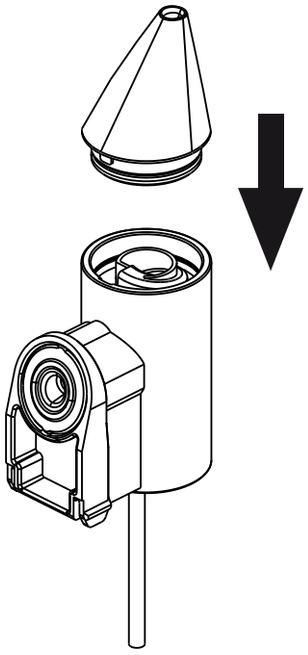

1) Attach the head of the nebuliser cap to its plastic body before first use. (Note the mark indicating the correct orientation.)

2) Remove the cap from your bottle of essential oil then remove the «drop-by-drop» system if present on the bottle.

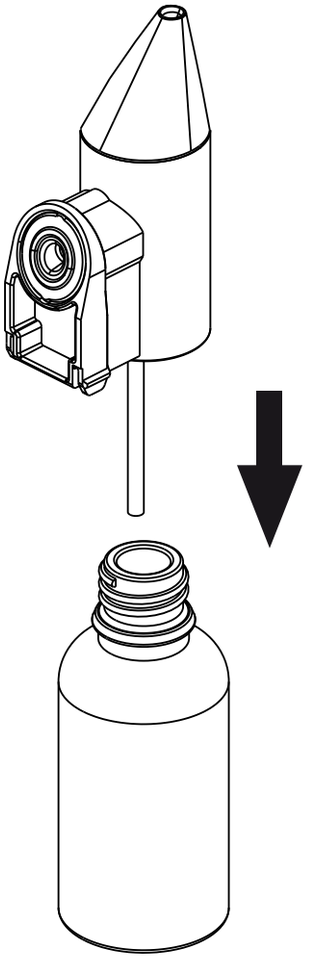

3) Then screw the bottle onto the nebuliser cap.

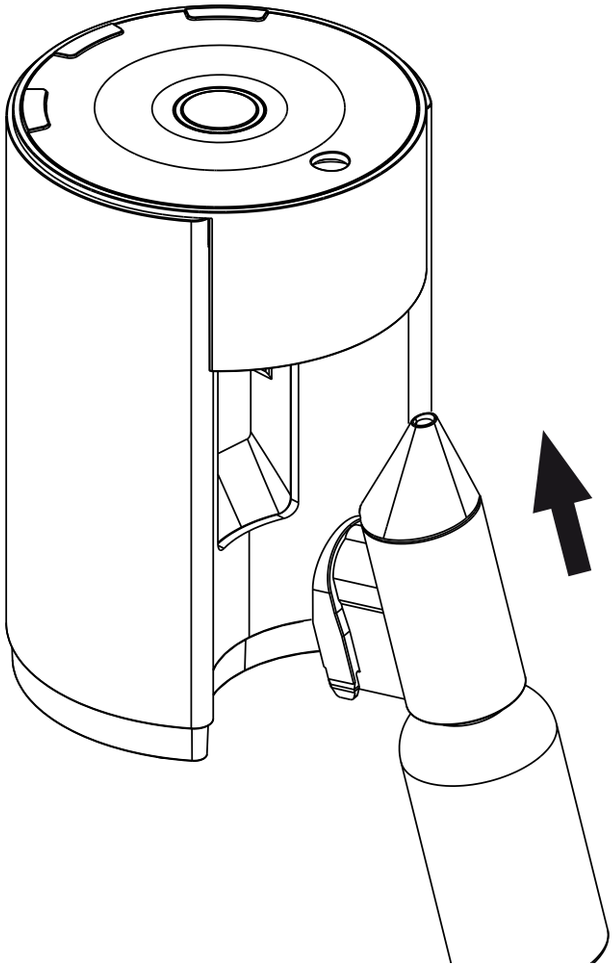

4) Insert the «nebuliser cap + bottle» combination vertically into the base of the diffuser.

While doing so, make sure you keep the bottle of essential oil upright to avoid spilling the essential oil

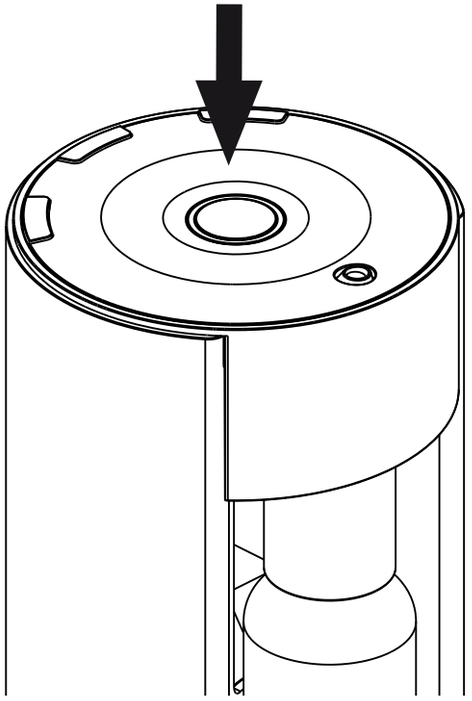

5) Attach the AC adapter to the base of the diffuser.
Plug the AC adapter into the wall socket (220-240 V) or the USB port of your computer.
Press the «Power» button to turn on the diffuser.

How to set your diffuser :

A) The **«TIMING»** button allows you to choose between:
«ON» for diffusion without a time limit.
«30», «60» or «120» to diffuse for 30, 60 or 120 minutes respectively.

B) The button **«TIMER ON»** allows you to set the diffusion time during a cycle. You can choose between 5, 10, 30 or 60 seconds.

C) The button **«OFF TIMER»** allows you to set the pause time between the diffusion times during a cycle. You can choose between 5, 10, 30 or 60 seconds.

A light below the words indicates the selected mode.

For example, you can choose to diffuse for 60 minutes with operating cycles where the product will diffuse for 30 seconds, then pause for 10 seconds before resuming for 30 seconds, then pause again for 10 seconds, and so on, over 60 minutes. (see diagram opposite)

Setting your diffuser :

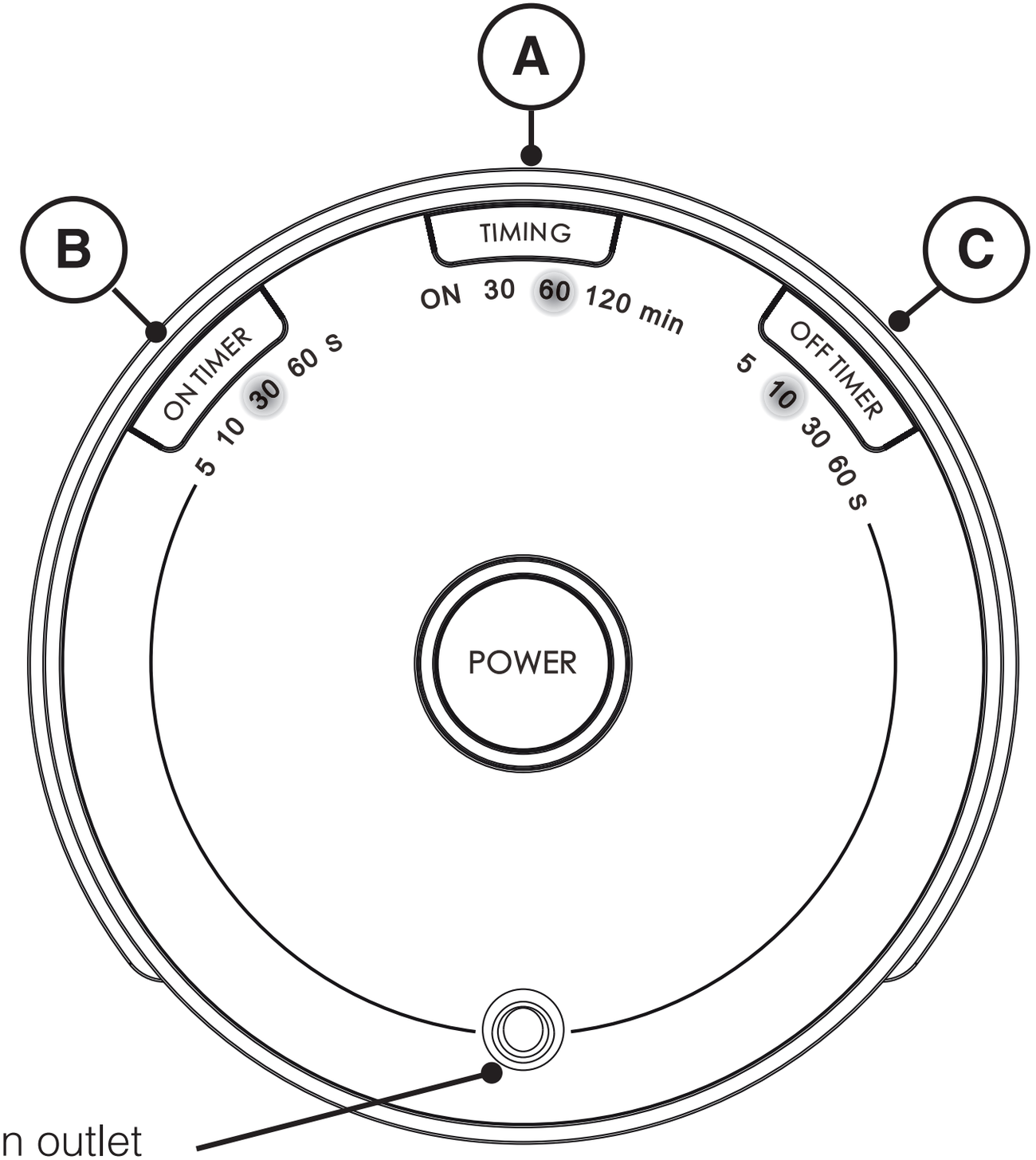

Maintenance :

The essential oil diffuser must be maintained using a specially formulated and adapted cleaner that is essential to ensure its proper functioning. Clean your diffuser 1 or 2 times a month, and every time you change the essential oil with the same nebuliser cap, or if the product has not been used for a long time (i.e. more than two weeks).

To do so, replace the bottle of essential oil with a bottle of diffuser cleaner (alcohol-based).

Then start a short diffusion cycle by timing the diffuser as follows: TIMING: ON, ON TIMER: 60 sec., OFF TIMER: 5 sec. Let it run for 3 minutes.
Repeat this process a second time if the diffuser nozzle is clogged with essential oil residues.

For simplicity and speed, you can buy several nebuliser caps to switch between essential oils in one simple step!

Note: always use the right cleaner to clean the diffuser. Never clean the diffuser using water. In fact, water is not miscible with essential oils and could therefore block the outlet nozzle of the diffuser.

Technical specifications :

Power supply: Mains 100-240 V - 50/60 Hz - 0.25 A
Dimensions: diameter = 88 mm, height = 132 mm
Weight: 400 g

CE STANDARD

Registered trademarks and designsMarketed by INNOBIZ 300 H rue du clos de viviers - 34830 Jacou - France - www.innobiz.fr
Model: NEOLIA - Made in China.

Precautions for use :

Before using the product, read the safety precautions below carefully. Always make sure that you are handling the product correctly.
Throughout these instructions for use, the term «product» refers to the diffuser consisting of a plastic body and a nebuliser cap.
- Do not place the product on furniture that is not level or stable. It could fall, break and cause injuries.
-If the product emits a burning odour or shows other signs of a major malfunction, disconnect the power cable from the electrical socket immediately. Wait until the burning odour disappears and then contact your dealer.
- If the product falls, unplug the transformer from the electrical socket.
- Do not attempt to disassemble or modify the product, as this will invalidate your 1-year parts and labour warranty.
- Do not bend, twist or yank the power cable, as this could damage it and generate risks of fire or electric shock.
- Do not place heavy objects on the product.
- Do not expose the product to high temperatures.
- Do not leave the product within the reach of children.
- Strictly observe the precautions related to the use of each essential oil.
- Do not immerse the product in water.
- Do not pour essential oils on the outside of the product.
- Do not use the product in places that are smoky, humid, dusty or subject to strong vibrations.
- Do not use the product close to a naked flame.
- Do not diffuse for more than 10 minutes in children's rooms if they are present.
- Do not diffuse in the presence of a child under 3 years of age without medical advice.

- Do not diffuse in a room while sleeping.
- Do not use the product in a humid atmosphere.
- Strictly observe the precautions for use supplied with the bottles of essential oils.
- Never swallow an essential oil.
- After each use, make sure you close the bottle tightly so that the essential oil cannot evaporate.
- Store bottles of essential oils protected from light.
- This product must only be used with appropriate essential oils; otherwise it could produce toxic effects or ignite in some cases.
- This product can be used by children aged 8 years and older and by people with impaired physical, sensory or mental capabilities or a lack of experience and knowledge if they are supervised or have received instructions on the safe use of the product, and they understand the risks associated with its use.
- Children must not be allowed to play with the product.
- Cleaning and maintenance must not be performed by children without supervision.
- If the power cable is damaged, it must be replaced by the manufacturer or its service agent or a similarly qualified person in order to avoid any risk.

Precautions for use of essential oils

Read the instructions provided with essential oils carefully.
After each use, make sure you close the bottle of essential oil tightly.
Do not diffuse essential oils in the presence of children under 7 years of age, pregnant or breastfeeding women, or people with allergies to essential oils.

Ce diffuseur d'huiles essentielles fonctionne par nébulisation, il suffit de connecter un flacon d'huiles essentielles au bouchon-nébuliseur et de placer l'ensemble dans votre diffuseur.

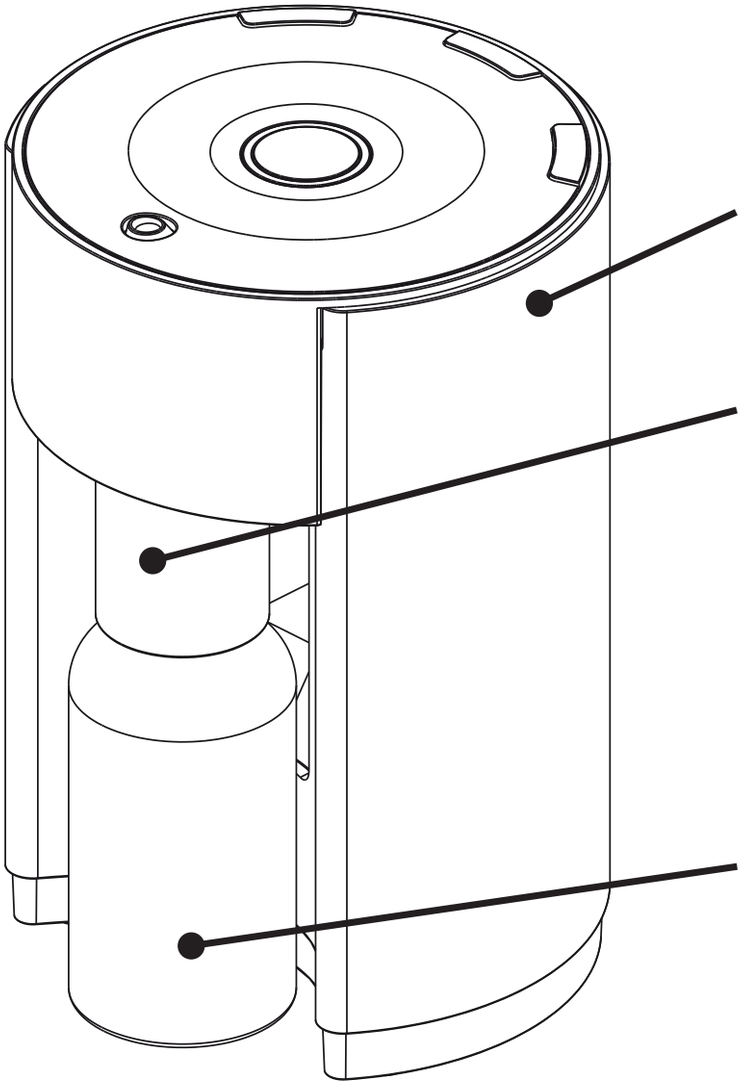

Contenu :

La base en métal et plastique intégrant la pompe et le programmateur

Un bouchon-nébuliseur et sa buse de diffusion amovible

Un adaptateur secteur

Un câble USB

Un flacon vide (10 ml)

Une notice

Montage du produit et utilisation :
Ne pas mettre l'appareil sous tension pendant toute manipulation.

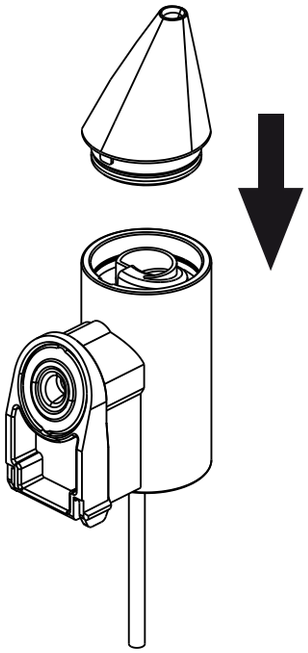

1) Assembler la tête du bouchon-nébuliseur avec son corps en plastique lors de la première utilisation. (Attention il possède un détrompeur pour assurer l'orientation)

2) Enlever le bouchon de votre flacon d'huiles essentielles et ôtez l'éventuel système « goutte-à-goutte » du flacon.

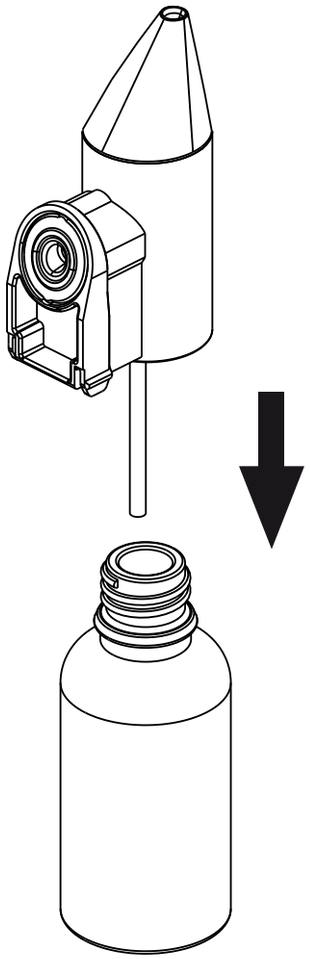

3) Visser ensuite le flacon au bouchon-nébuliseur.

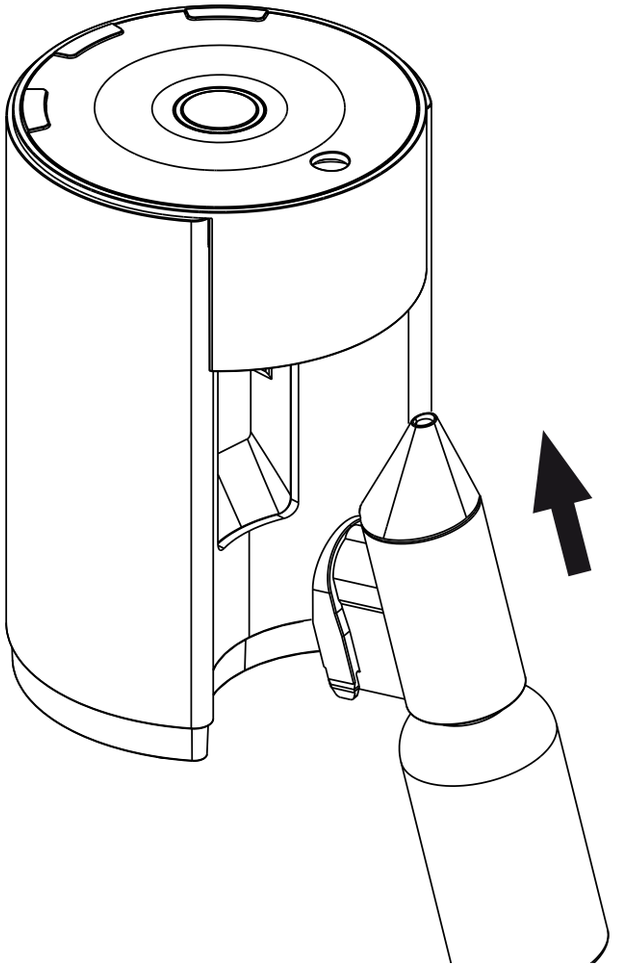

4) Insérer verticalement l'ensemble « bouchon-nébuliseur + flacon » dans la base du diffuseur.

Pendant ces opérations, veillez à bien garder la bouteille d'huiles essentielles droite afin d'éviter toute fuite d'huiles essentielles

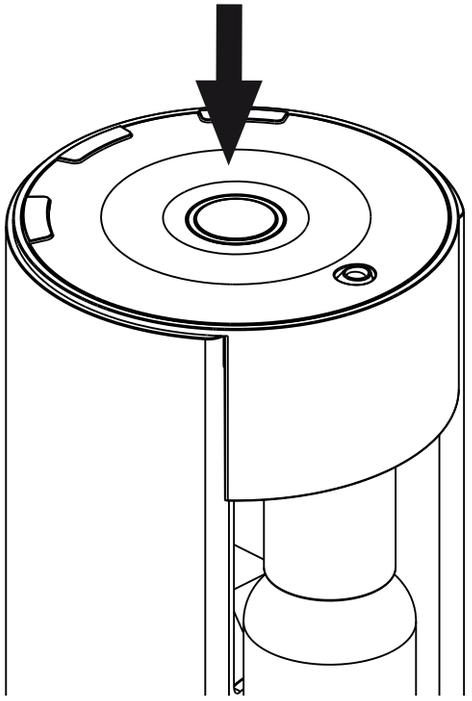

5) Relier l'adaptateur secteur à la base du diffuseur.
Connecter l'adaptateur à la prise secteur (220- 240 V) ou au port USB de votre ordinateur.
Appuyer sur le bouton «Power» pour mettre en marche le diffuseur.

Réglage de votre diffuseur :

A) Le bouton **« TIMING »** vous permettra de choisir entre :
« ON » pour une diffusion sans limite dans le temps.
« 30 », « 60 » ou « 120 » pour diffuser pendant respectivement 30, 60 ou 120 minutes.

B) Le bouton **« ON TIMER »** vous permettra de régler le temps de diffusion pendant un cycle, vous pouvez choisir entre 5, 10, 30 ou 60 secondes

C) Le bouton **« OFF TIMER »** vous permettra de régler le temps pause entre les temps de diffusions pendant un cycle, vous pouvez choisir entre 5, 10, 30 ou 60 secondes

Une lumière en dessous des inscriptions vous indiquera le mode choisi

Par exemple je peux choisir de diffuser pendant 60 minutes avec des cycles de fonctionnement ou l'appareil diffusera pendant 30 secondes, puis effectuera une pause de 10 secondes avant de reprendre pour 30 secondes, puis une nouvelle pause de 10 secondes, et ainsi de suite, pendant 60 minutes. (voir schéma ci-contre)

Réglage de votre diffuseur :

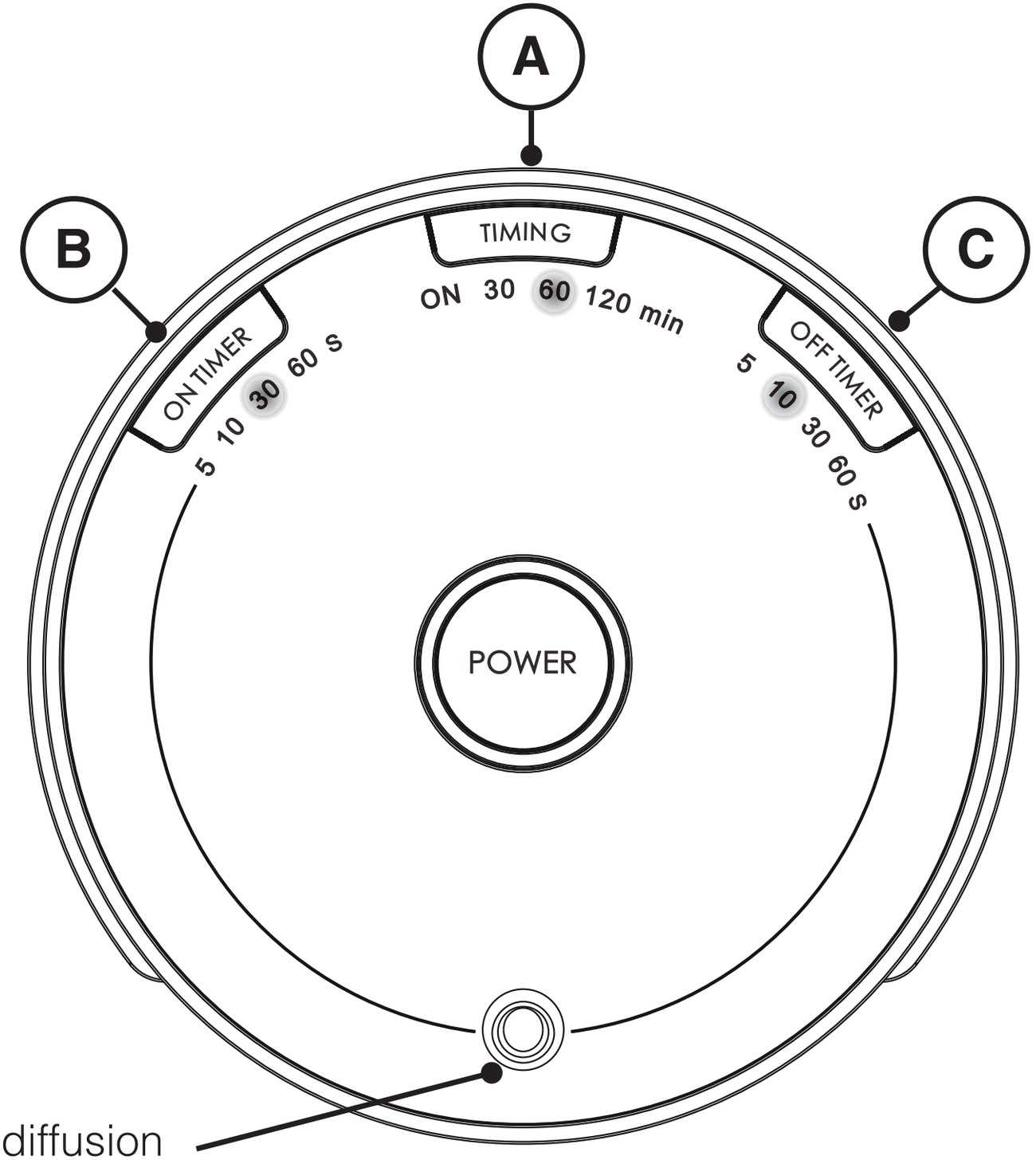

Sortie de diffusion

Entretien :

Le diffuseur d'huiles essentielles doit être entretenu à l'aide d'un nettoyant spécialement formulé et adapté, indispensable à son bon fonctionnement. Nettoyez votre diffuseur 1 à 2 fois par mois, ainsi qu'à chaque changement d'huiles essentielles sur le même « bouchon-nébuliseur » ou si l'appareil est resté inactif pendant une longue durée (c'est-à-dire plus de deux semaines)

Pour cela, remplacer la bouteille d'huiles essentielles pour une bouteille de nettoyant pour diffuseur (à base d'alcool).

Démarrer ensuite un cycle de diffusion court en programmant le diffuseur comme suivant : TIMING : ON, ON TIMER : 60 sec , OFF TIMER : 5 sec. Laisser fonctionner pendant 3 minutes.
Renouveler cette opération une seconde fois si la buse de diffusion est bouchée par des résidus d'huiles essentielles.

Pour plus de simplicité et de rapidité vous pouvez vous procurer plusieurs « bouchons-nébuliseurs » pour changer d'huiles essentielles d'un simple geste !

Attention : toujours utiliser un nettoyant adapté pour nettoyer le diffuseur. Ne jamais utiliser d'eau pour nettoyer le diffuseur. En effet l'eau n'est pas miscible avec les huiles essentielles et pourrait donc obstruer la buse de sortie de la diffusion.

Caractéristiques techniques :

Alimentation : Secteur 100 - 240V - 50/60Hz – 0,25A
Dimensions : diamètre = 88 mm, hauteur = 132 mm
Poids : 400g

NORME CE

Marques et modèles déposés
Commercialisé par INNOBIZ
300 H rue du clos de viviers - 34830 Jacou - France - www.innobiz.fr
Modèle : NEOLIA - Fabriqué en PRC.

Précautions d'emploi :

Avant d'utiliser l'appareil, lisez attentivement les précautions d'emploi décrites ci- après. Vérifiez toujours que vous manipulez correctement l'appareil.
Tout au long de ce mode d'emploi, le terme « appareil» se rapporte au diffuseur composé d'un corps en plastique et d'un bouchon nébuliseur.

- Ne placez pas l'appareil sur un meuble incliné ou instable.
Il pourrait tomber, se briser et occasionner des blessures.
- Si l'appareil dégage une odeur de brûlé ou présente d'autres signes de dysfonctionnement important, débranchez immédiatement le cordon d'alimentation de la prise électrique. Attendez que l'odeur de brûlé se dissipe, puis contactez votre revendeur.
- En cas de chute de l'appareil, débranchez le transformateur de la prise électrique.
- N'essayez pas de désassembler, ni de modifier l'appareil, vous perdriez alors tout droit à la garantie 1 an pièces et main d'oeuvre.
- Évitez de plier, tordre ou tirer le fil d'alimentation, cela pourrait l'endommager et générer des risques d'incendie ou de décharge électrique.
- Ne placez pas d'objets lourds sur l'appareil.
- N'exposez pas l'appareil à de fortes températures.
- Ne laissez pas l'appareil à la portée des enfants.
- Respectez scrupuleusement les précautions d'emploi propres à chaque huile essentielle.
- N'immergez pas l'appareil dans l'eau.
- Ne faites pas couler d'huiles essentielles sur l'extérieur de l'appareil.
- N'utilisez pas l'appareil dans des endroits enfumés, humides, poussiéreux ou soumis à de fortes vibrations.

- N’utilisez pas l’appareil à proximité d’une flamme nue.
- Ne pas diffuser plus de 10 minutes dans une chambre d’enfant en sa présence.
- Ne pas diffuser en présence d’un enfant de moins de 3 ans sans avis médical.
- Ne pas diffuser dans une chambre durant le sommeil.
- N’utilisez pas l’appareil dans une atmosphère humide.
- Respectez scrupuleusement les précautions d’emploi fournies avec les flacons d’huiles essentielles.
- Ne jamais avaler d’huile essentielle
- Après chaque utilisation, veiller à bien refermer le flacon, afin que l’huile essentielle ne s’évapore pas.
- Conserver les flacons d’huiles essentielles à l’abri de la lumière.
- Cet appareil ne doit être utilisé qu’avec des huiles essentielles appropriées, il pourrait produire des effets toxiques ou s’enflammer le cas échéant.
- Cet appareil peut être utilisé par des enfants de 8 ans et plus et par des personnes ayant des capacités physiques, sensorielles ou mentales réduites ou un manque d’expérience et de connaissances, si ils sont encadrés ou ont reçus des instructions concernant l’utilisation de l’appareil dans des conditions de sécurité et qu’ils comprennent les risques liés à son utilisation.
- Les enfants ne doivent pas jouer avec l’appareil.
- Les nettoyages et entretiens ne doivent pas être réalisés par des enfants sans surveillance.
- Si le cordon d’alimentation est endommagé, il doit être remplacé par le fabricant ou son agent de service ou une personne qualifiée similaire afin d’éviter tout risque.

Précautions d’emploi concernant les huiles essentielles

Lire attentivement les mentions fournies avec les huiles essentielles.
Après chaque utilisation, veilliez à bien refermer le flacon d’huiles essentielles.
Evitez de diffuser des huiles essentielles en présence d’enfant de moins de 7 ans, de femmes enceinte ou allaitante ou de personnes souffrant d’allergies aux huiles essentielles.

Información :

Este difusor de aceites esenciales funciona por nebulización, con solo conectar un frasco de aceites esenciales al tapón nebulizador y colocar el conjunto en su difusor.

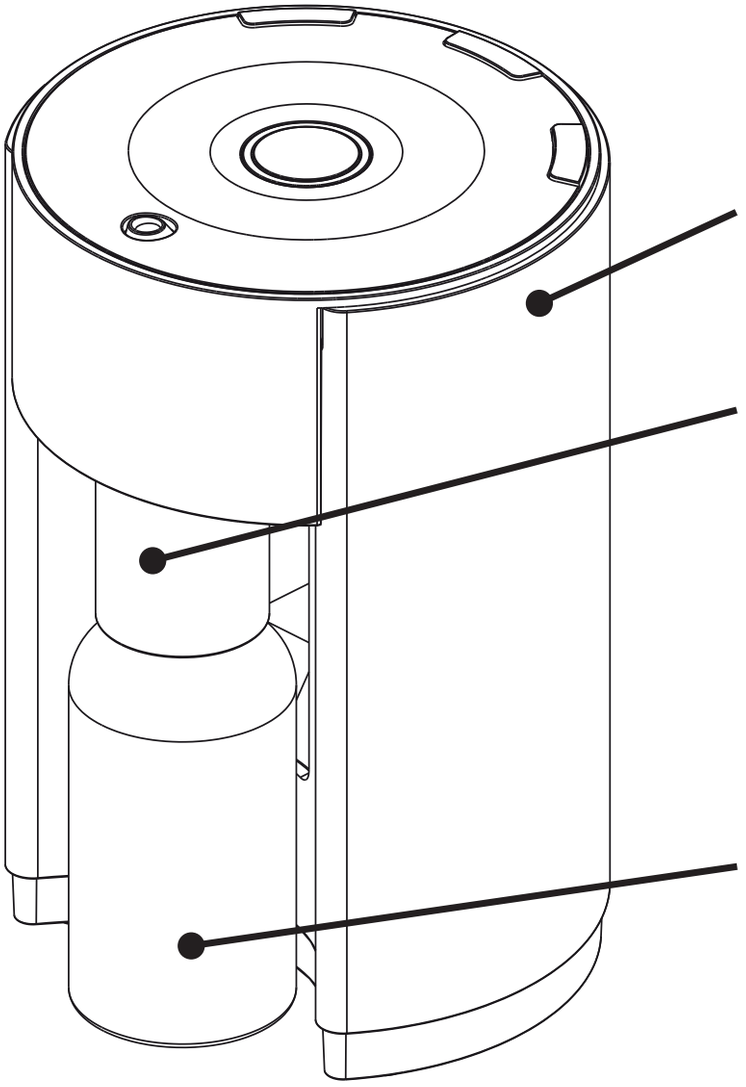

Contenido :

La base de metal y plástico integra la bomba y el programador.

Un tapón nebulizador y el tubo de difusión extraíble.

Un adaptador de red eléctrica.
Un cable SB.

Un frasco vacío (10 ml).

Unas instrucciones.

Montaje del producto y utilización:
Al manipular el aparato desconéctelo de la alimentación.

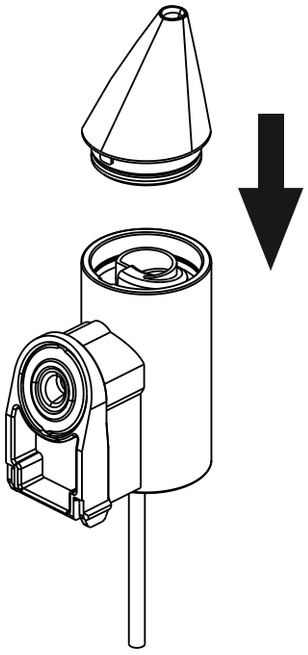

1) Ensamble el cabezal del tapón nebulizador con el cuerpo de plástico durante el primer uso. (Atención, está provisto de un dispositivo antierror para garantizar la orientación)

2) Quitar el tapón de su frasco de aceites esenciales y quite el gotero del frasco si lo tuviera.

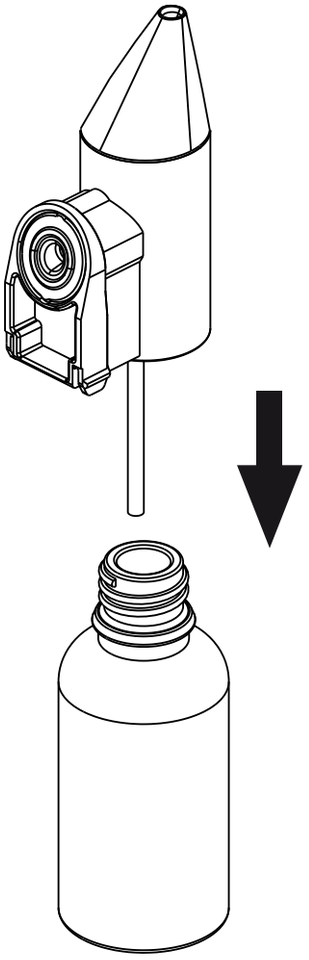

3) Enrosque el frasco al tapón nebulizador.

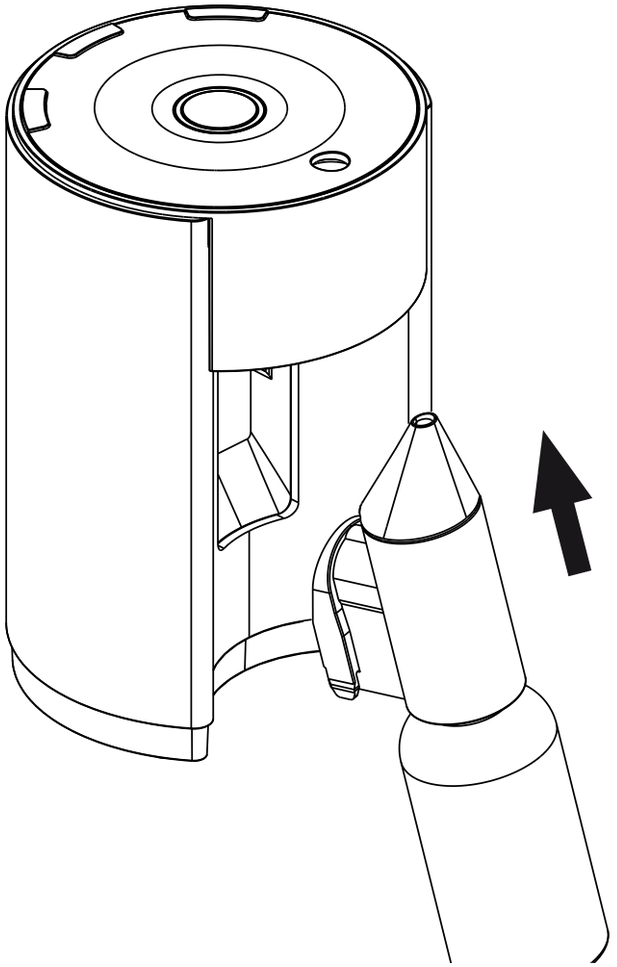

4) Inserte verticalmente el conjunto «tapón nebulizador + frasco» en la base del difusor.

Durante estas operaciones, tenga cuidado de guardar la botella de aceites esenciales derecha para evitar fugas.

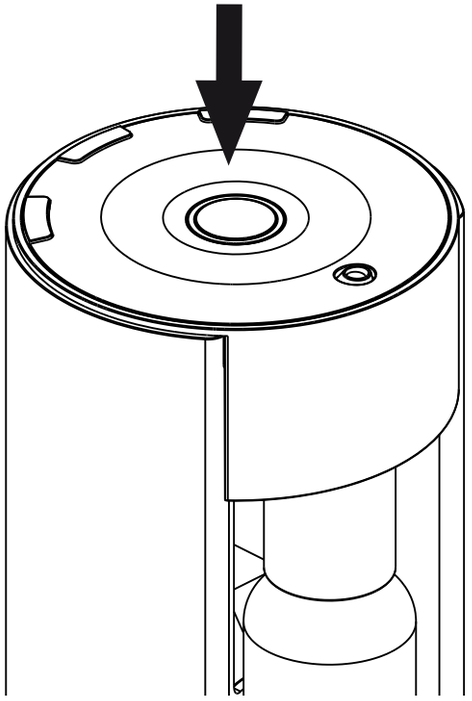

5) Conecte el adaptador de red eléctrica a la base del difusor.
Conecte el adaptador a la toma (220-240 V) o al puerto USB del ordenador.
Pulse el botón «Power» para poner en marcha el difusor.

Ajuste de su difusor :

A) El botón **«TIMING»** le permitirá seleccionar:
«ON» para una difusión sin límite de tiempo.
«30», «60» o «120» para difundir fragancias durante 30, 60 o 120 minutos respectivamente.

B) El botón **«ON TIMER»** le permitirá ajustar el tiempo de difusión durante un ciclo; puede elegir entre 5, 10, 30 o 60 segundos.

C) El botón **«OFF TIMER»** le permitirá ajustar el tiempo de pausa entre cada difusión durante un ciclo; puede elegir entre 5, 10, 30 o 60 segundos.

Una luz bajo las inscripciones le indicará el modo seleccionado.

Por ejemplo, puede elegir difundir fragancias durante 60 minutos con ciclos de funcionamiento en el que el aparato difundirá durante 30 segundos y después realizará una pausa 10 segundos antes de retomar la difusión de 30 segundos y volver a parar 10 segundos, y así sucesivamente durante 60 minutos. (ver esquema siguiente)

Ajuste del difusor :

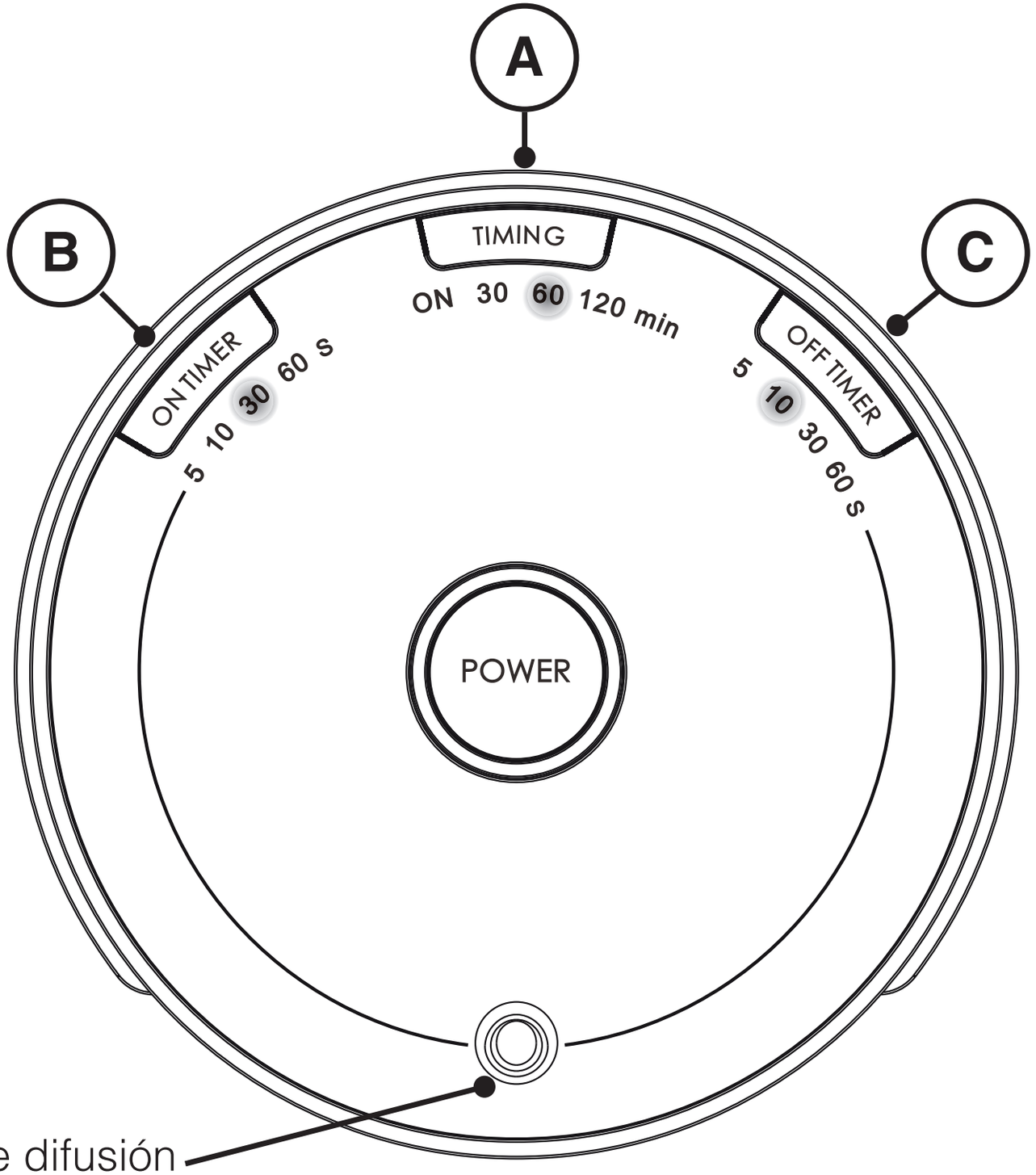

Manteni :

El difusor de aceites esenciales debe cuidarse con un limpiador especialmente formulado y adaptado, indispensable para su funcionamiento adecuado. Limpie su difusor de 1 a 2 veces al mes y en cada cambio de aceites esenciales con el mismo «tapón nebulizador» o si el aparato permanece inactivo durante un largo periodo (es decir, más de dos semanas).

Para ello, sustituya la botella de aceites esenciales por una botella de limpiador para difusor (a base de alcohol).

Seguidamente, inicie un ciclo corto de difusión programando el difusor de la siguiente manera: TIMING: ON, ON TIMER: 60 seg. , OFF TIMER: 5 seg. Deje que funcione durante 3 minutos.
Repita esta operación una segunda vez si el tubo de difusión está taponado con residuos de aceites esenciales.
¡Para una mayor simplicidad y rapidez puede hacerse de varios «tapones nebulizadores» para cambiar de aceites esenciales con un sencillo gesto!

Atención: utilice siempre un limpiador adaptado para limpiar el difusor. No utilice agua para limpiar el difusor. El agua no es miscible con los aceites esenciales y podría obstruir el tubo de salida de la difusión.

Características técnicas :

Alimentación: Red eléctrica 100 - 240V - 50/60Hz - 0,25A
Dimensiones: diámetro = 88 mm, altura = 132 mm
Peso: 400 g

NORMA CE

Marcas y modelos registrados Comercializado por INNOBIZ 300 H rue du clos de viviers - 34830 Jacou - Francia - www.innobiz.fr Modelo: NEOLIA - Fabricado en PRC.

Precauciones de uso :

Antes de utilizar el aparato, lea detenidamente las precauciones de uso que se describen a continuación. Compruebe siempre que manipula correctamente el aparato.
Durante estas instrucciones, el término «aparato» se refiere al difusor compuesto de un cuerpo de plástico y un tapón nebulizador.
- No coloque el aparato sobre un mueble inclinado o inestable.
Podría caerse, romperse y provocar heridas.
- Si el aparato desprende olor a quemado o presenta otros signos de disfuncionamiento importante, desconecte inmediatamente el cable de alimentación de la toma eléctrica. Espere a que el olor a quemado desaparezca y póngase en contacto con su distribuidor.
- En caso de caída del aparato, desconecte el transformador de la toma eléctrica.
- No intente desmontar ni modificar el aparato ya que perdería el derecho a la garantía de 1 año de piezas y mano de obra.
- Evite de doblar, torcer o tirar del cable de alimentación ya que podría dañarlo y provocar riesgos de incendio o de descarga eléctrica.
- No coloque objetos pesados encima del aparato.
- No exponga el aparato temperaturas extremas.
- No deje el aparato al alcance de los niños.
- Respete escrupulosamente las precauciones de uso propias de cada aceite esencial.
- No sumerja el aparato en agua.
- No derrame aceites esenciales por el exterior del aparato.
- No utilice el aparato en entornos con humo, húmedos, polvorientos o sometidos a fuertes vibraciones.
- No utilice el aparato cerca de una llama viva.
- No difunda aceites esenciales durante más de 10 minutos en una habitación infantil con niños en su interior.

- No difunda aceites esenciales en presencia de niños menores de 3 años sin prescripción médica.
- No difunda aceites esenciales en una habitación durante mientras duerme.
- No utilice el aparato en una atmósfera húmeda.
- Respete escrupulosamente las precauciones de uso que se suministran con los tarros de aceites esenciales.
- No ingiera aceite esencial.
- Después de cada uso, cierre bien el frasco para que el aceite esencial no se evapore.
- Conserve los frascos de aceites esenciales protegidos de la luz.
- Este aparato sólo debe utilizarse con aceites esenciales adecuados, podría producir efectos tóxicos o inflamarse.
- Este aparato puede usarse por niños a partir de 8 años y personas con capacidades físicas, sensoriales o psíquicas reducidas o con falta de experiencia y conocimientos, si están acompañados o han recibido instrucciones relativas al uso del aparato en condiciones de seguridad y que comprendan los riesgos relacionados con su uso.
- Los niños no deben jugar con el aparato.
- Los niños sin vigilancia no deben realizar la limpieza y el mantenimiento.
- Si el cable de alimentación está dañado, el fabricante, su agente de servicio o una persona cualificada deberá cambiarlo para evitar cualquier riesgos.

Precauciones de uso relativas a los aceites esenciales

Lea atentamente las menciones suministradas con los aceites esenciales.
Después de cada uso, cierre correctamente el frasco de aceites esenciales.
Evite difundir aceites esenciales en presencia de niños menores de 7 años, mujeres embarazadas, lactantes o personas que sufran alergias a los aceites esenciales.

Dieser Diffuser für ätherische Öle funktioniert über Vernebelung, es genügt, ein Fläschchen mit ätherischen Ölen an den Vernebler-Verschluss anzuschließen und beides zusammen in Ihrem Diffuser zu platzieren.

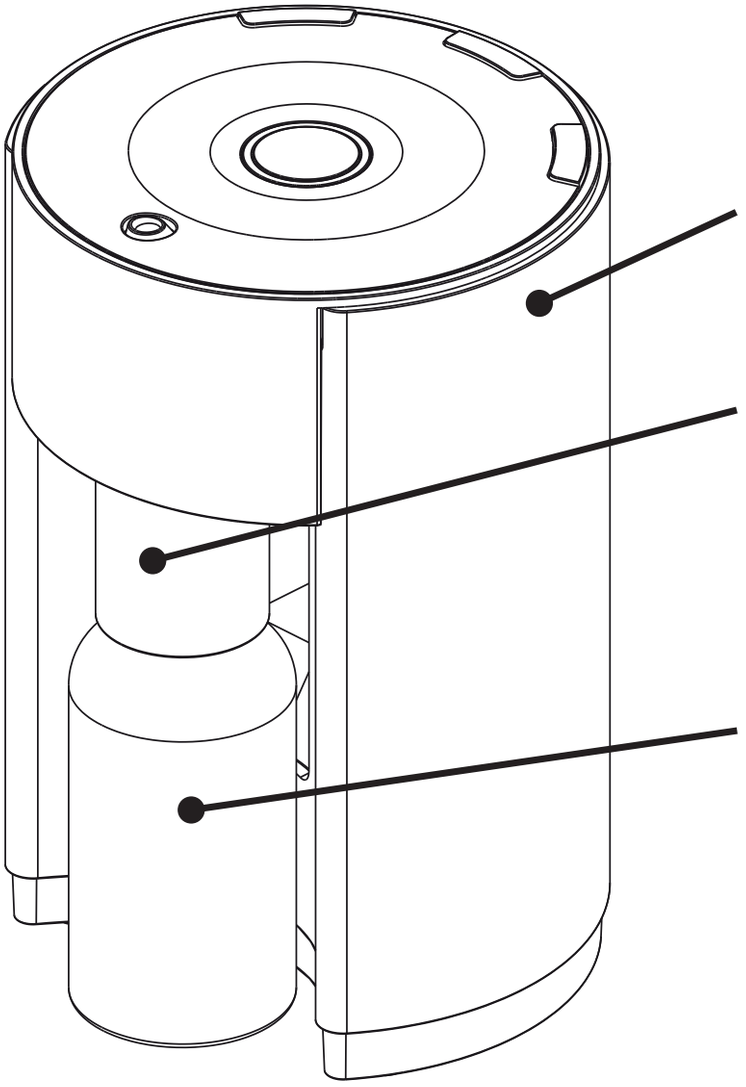

Inhalt :

Die Basis aus Metall und Kunststoff mit integrierter Pumpe und Timer

Einen Vernebler-Verschluss mit abnehmbarer Zerstäuberdüse

Einen Netzadapter Ein USB-Kabel

Ein leeres Fläschchen (10 ml)

Eine Bedienungsvorschrift

Montage des Geräts und Gebrauch:
Bei jeglicher Handhabung des Geräts die Netzspannung ausschalten.

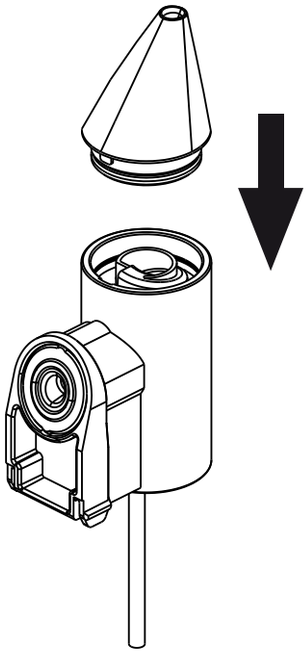

1) Bei der ersten Verwendung den Kopf des Vernebler-Verschlusses mit dem Kunststoffgehäuse zusammenstecken. (Achtung, er verfügt über eine Unverwechselbarkeitseinrichtung, um die richtige Richtung zu gewährleisten)

2) Den Verschluss des Fläschchens mit den ätherischen Ölen abnehmen und wenn vorhanden das «Tropfen-für-Tropfen »-System des Fläschchens entfernen.

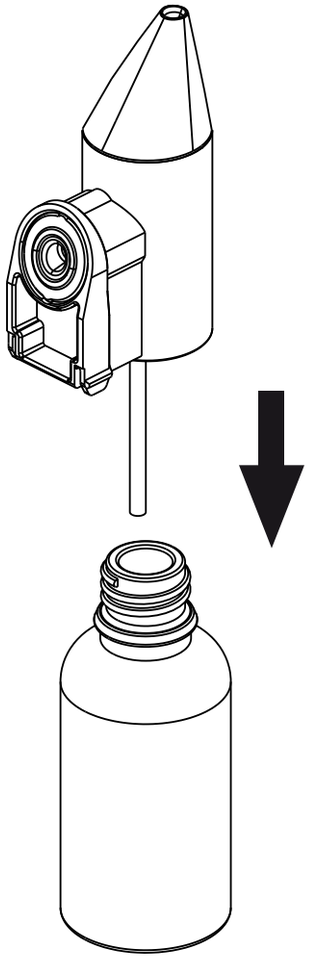

3) Dann das Fläschchen auf den Vernebler-Verschluss aufschrauben

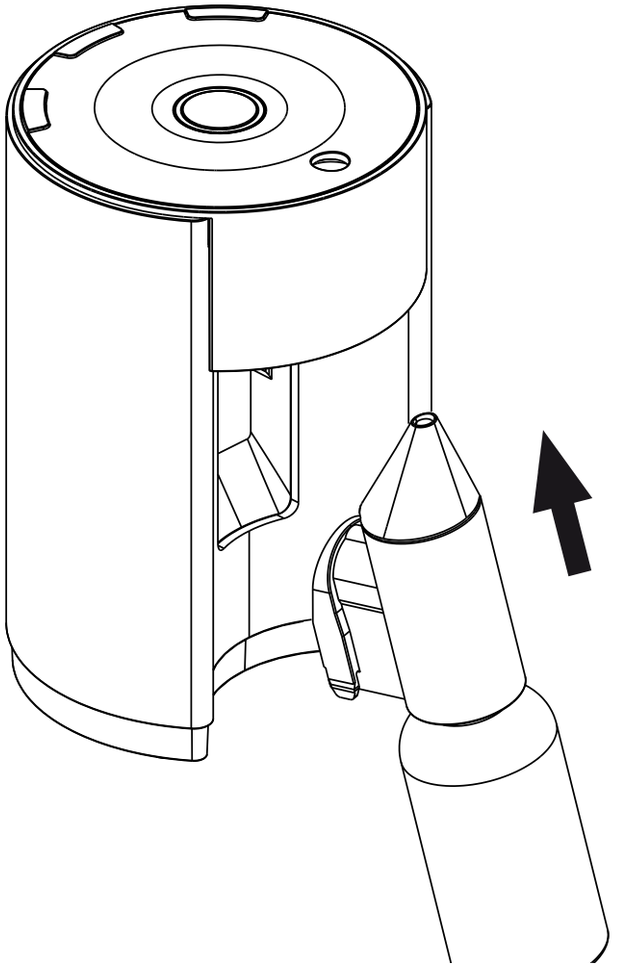

4) Die Einheit aus « Vernebler-Verschluss + Fläschchen » senkrecht in die Basis des Diffusers einfügen.

Achten Sie dabei darauf, die Flasche mit dem ätherischen Öl gerade zu halten, um jegliches Heraustropfen von ätherischem Öl zu vermeiden.

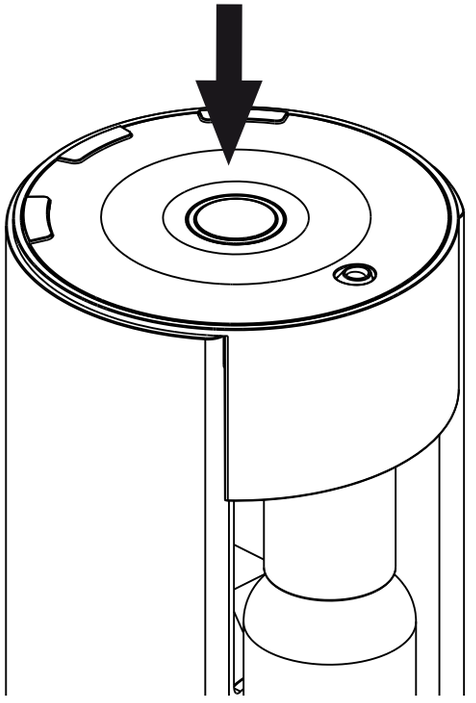

5) Schließen Sie den Netzadapter an die Basis des Diffusers an. Den Adapter an die Netzsteckdose (220-240 V) oder an den USB-Port Ihres Computers anschließen.
Um den Diffuser einzuschalten,den Schalter «Power» drücken.

Einstellung Ihres Diffusers :

A) Der Schalter **« TIMING »** ermöglicht die Auswahl zwischen:
« ON »für eine Diffusion ohne zeitliche Begrenzung.
« 30 », « 60 » oder « 120 » für eine Diffusion von jeweils 30, 60 oder 120 Minuten.

B) Der Schalter **« ON TIMER »** ermöglicht die Einstellung der Dauer der Diffusionsphasen während eines Zyklus, Sie können zwischen 5, 10, 30 oder 60 Sekunden wählen.

C) Der Schalter **« OFF TIMER »** ermöglicht die Einstellung der Pausendauer zwischen den Diffusionsphasen während eines Zyklus, Sie können zwischen 5, 10, 30 oder 60 Sekunden wählen.

Eine Leuchtanzeige unter der Schrift zeigt Ihnen den gewählten Modus an.

Man kann zum Beispiel eine Diffusion von 60 Minuten mit Diffusionszyklen wählen, in denen das Gerät 30 Sekunden zerstäubt und dann eine Pause von 10 Sekunden einlegt, dann erneut 30 Sekunden zerstäubt, dann wieder eine Pause von 10 Sekunden einlegt und so weiter, und dies über 60 Minuten. (siehe nebenstehendes Schema)

Einstellung Ihres Diffusers :

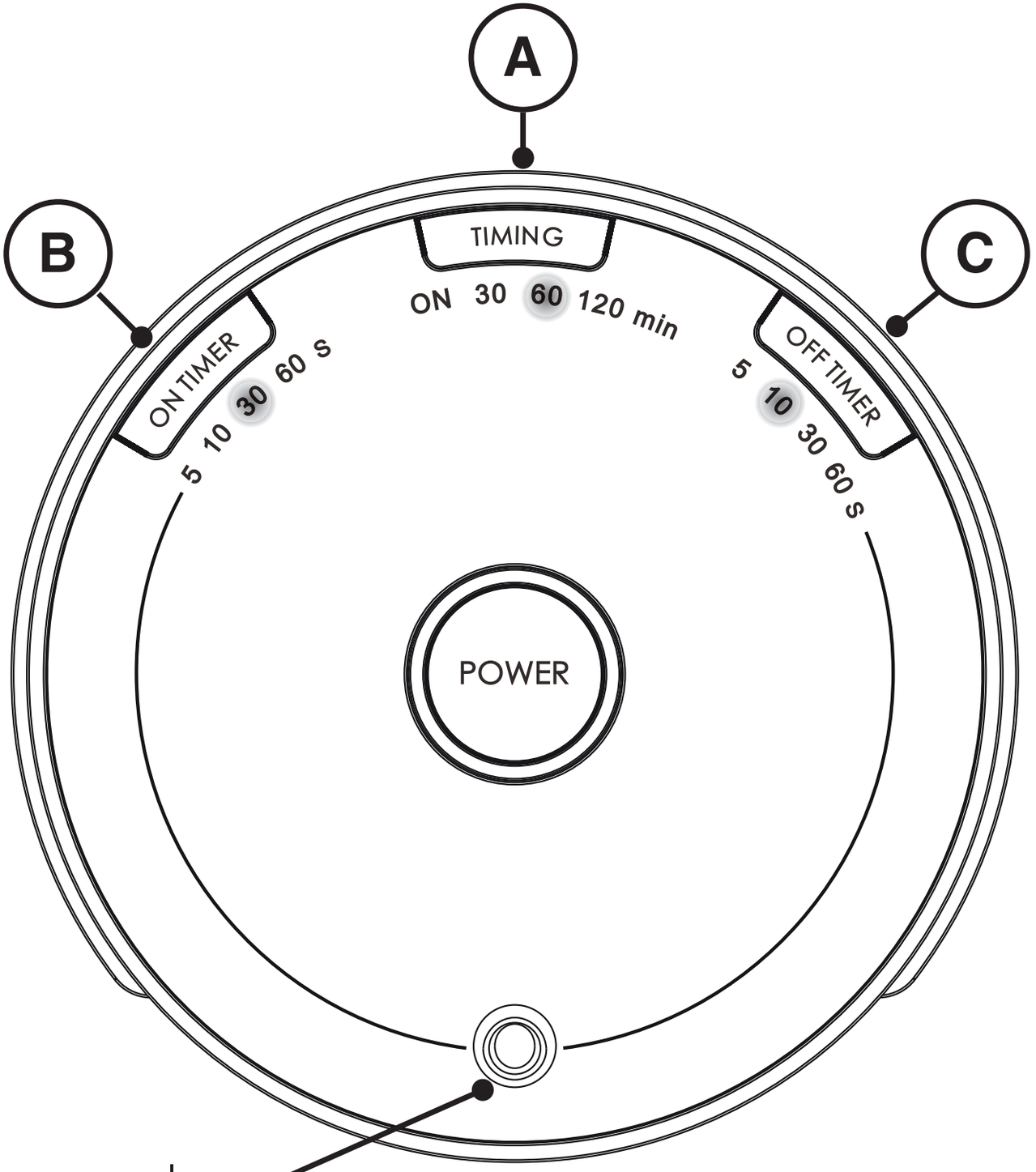

Zerstäubungsauslass

Pflege :

Der Diffuser für ätherische Öle muss mit einem speziell zusammengesetzten und geeigneten Reinigungsmittel behandelt werden, das für seinen ordnungsgemäßes Funktionieren unverzichtbar ist. Reinigen Sie Ihren Diffuser 1 bis 2 Mal pro Monat sowie bei jedem Austausch der ätherischen Öle an dem « Vernebler-Verschluss » und wenn das Gerät längere Zeit (länger als zwei Wochen) nicht in Betrieb war.

Hierzu die Flasche mit den ätherischen Ölen durch eine Flasche Diffuser-Reinigungsmittel ersetzen (auf Alkoholbasis).

Starten Sie dann einen kurzen Diffusionszyklus und programmieren den Diffuser folgendermaßen: TIMING : ON, ON TIMER : 60 Sek. , OFF TIMER : 5 Sek. 3 Minuten laufen lassen.
Wenn die Zerstäuberdüse durch Rückstände der ätherischen Öle verstopft ist, denselben Vorgang ein zweites Mal wiederholen.
Noch einfacher und schneller geht es, wenn Sie sich mehrere « Vernebler-Verschlüsse» besorgen, um die ätherischen Öle mit einem Handgriff auszutauschen.

Achtung: den Diffuser immer mit einem geeigneten Reinigungsmittel säubern. Den Diffuser niemals mit Wasser reinigen. Da sich Wasser nicht mit Öl vermischt, kann es zu einer Verstopfung der Düse des Zerstäubungsauslasses kommen.

Technische Daten :

Stromversorgung Wechselstrom-Netzbetrieb 100 - 240V - 50/60Hz – 0,25A
Maße : Durchmesser = 88 mm, Höhe = 132 mm
Gewicht : 400g

EC-Norm
Eingetragene Marken und ModelleVertrieb durchINNOBIZ 300 H rue du clos de viviers - 34830 Jacou - Frankreich - www.innobiz.fr Modell : NEOLIA - Hergestellt in der VR China

Vorsichtsmaßnahme :

Vor dem Gebrauch des Geräts bitte aufmerksam die folgenden Vorsichtmaßnahmen für den Gebrauch lesen. Überprüfen Sie immer, ob Sie das Gerät vorschriftsmäßig handhaben.
Der in dieser Gebrauchsanweisung verwendete Begriff « Gerät» bezieht sich auf den aus einem Kunststoffgehäuse und einem Vernebler-Verschluss bestehenden Diffuser.
- Stellen Sie das Gerät niemals auf eine geneigte Oberfläche oder instabile Möbelstücke.
Es könnte herunterfallen, zerbrechen und Verletzungen verursachen.
- Wenn das Gerät einen brenzligen Geruch´ verströmt oder sonstige auffällige Zeichen einer Funktionsstörung erkennen lässt, ziehen Sie umgehend das
das Netzkabel aus der Steckdose. Warten Sie, bis sich der brenzlige´ Geruch verzogen hat und wenden Sie sich an Ihren Händler.
- Falls das Gerät herunterfällt, ziehen Sie den Transformator aus der Steckdose.
- Versuchen Sie nicht, das Gerät auseinanderzunehmen oder Änderungen an dem Gerät vorzunehmen, da Sie sonst den gesamten Garantieanspruch von 1 Jahr auf Ersatzteile und Rparaturleistung verlieren.
-Vermeiden Sie das Knicken oder Verdrehen des Netzkabels, da es dadurch beschädigt werden könnte und es zu Brandrisiken oder Stromschlägen kommen könnte.
- Keine schweren Gegenstände auf dem Gerät abstellen.
- Setzen Sie das Gerät keinen hohen Temperaturen aus.
- Stellen Sie das Gerät außerhalb der Reichweite von Kindern.
- Beachten Sie gewissenhaft die Vorsichtmaßnahmen für jedes einzelne verwendete ätherische Öl.
- Das Gerät niemals in Wasser eintauchen.
- Keine ätherischen Öle auf die Außenfläche des Geräts tropfen lassen.
-Verwenden Sie das Gerät nie an verrauchten, feuchten oder staubigen Orten oder Orten mit starker Vibration.

- Verwenden Sie das Gerät nie in der Nähe von offenen Flammen.
- Führe Sie keine Zerstäubung von mehr als 10 Minuten in einem Kinderzimmer durch, wenn das Kind anwesend ist.

-Kinder unter 3 Jahren nicht ohne ärztlichen Rat der Zerstäubung aussetzen.
- Keine Zerstäubung während des Schlafs durchführen.
- Das Gerät nicht in feuchter Umgebungsluft betreiben.
-Die mit den Fläschchen mit ätherischen Ölen gelieferten Vorsichtsmaßnahmen gewissenhaft beachten.
-Ätherische Öle niemals verschlucken.
-Die Fläschchen nach jedem Gebrauch sorgfältig verschließen, damit das ätherische Öl nicht verdunstet.
-Die Fläschchen mit den ätherischen Ölen lichtgeschützt aufbewahren.
-Das Gerät darf ausschließlich mit den dafür geeigneten ätherischen Ölen betrieben werden, da es sonst zu Vergiftungerscheinungen und Brandentstehung kommen könnte.
-Das Gerät kann von Kindern ab 8 Jahren und von Personen mit eingeschränkten physischen, sensorischen oder mentalen Fähigkeiten oder einem Mangel an Erfahrung und Kenntnissen unter Betreuung benutzt werden´ ,wenn sie über den sicheren Gebrauch des Geräts instruiert wurden und sie die mit dem Gebrauch des Geräts verbundenen Risiken verstehen.
-Kinder dürfen nicht mit dem Gerät spielen.
- Die Reinigung und Wartung dürfen Kinder ausschließlich unter Aufsicht durchführen.
-Wenn das Netzkabel beschädigt ist, muss es vom Hersteller oder seinem Kundendienst oder einer ähnlich qualifizierten Person ersetzt werden, um jedes Risiko zu vermeiden.

Sicherheitshinweise zum Gebrauch von ätherischen Ölen

Lesen Sie die mit den ätherischen Ölen gelieferten Hinweise aufmerksam.
Achten Sie darauf, die Fläschchen mit den ätherischen Ölen nach jedem Gebrauch sorgfältig zu verschließen.
Vermeiden Sie das Zerstäuben von ätherischen Ölen in Gegenwart von Kindern unter 7 Jahren, von schwangeren oder stillenden Frauen oder von Personen, die unter einer Allergie gegen ätherische Öle leiden.

Informatie :

Deze diffuser voor essentiële oliën werkt door middel van verstuiving. U hoeft enkel een flesje essentiële olie aan te sluiten op de verstuiverdop en het geheel in uw diffuser te plaatsen.

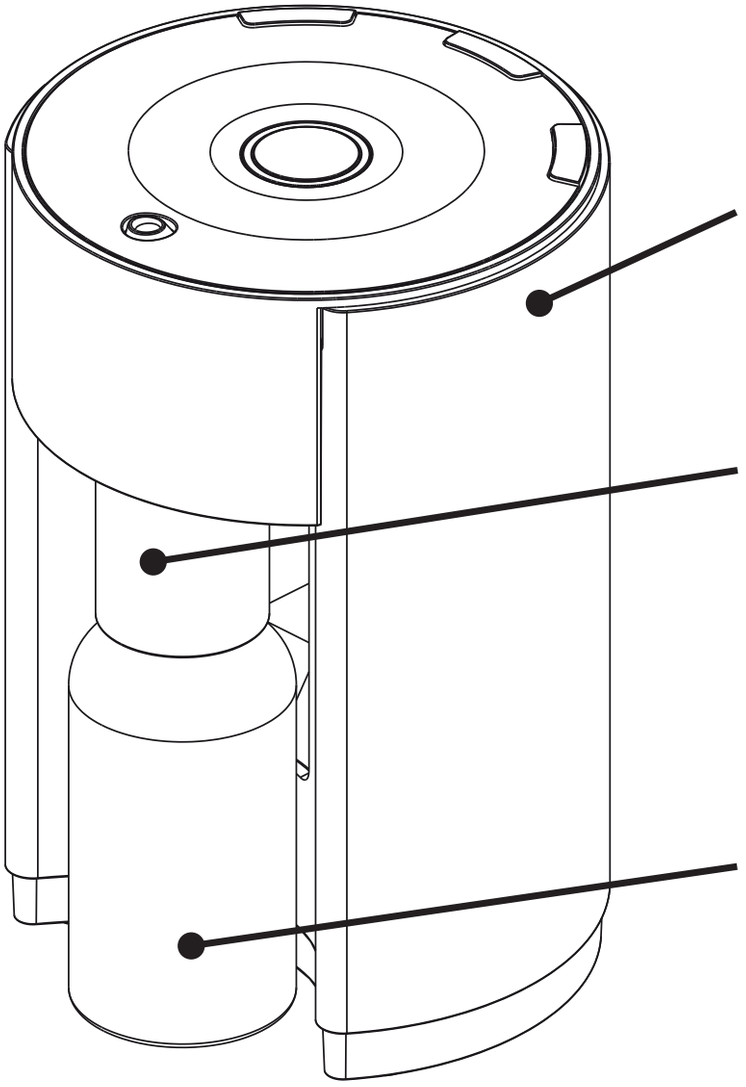

Inhould :

De basis uit metaal en plastic, waarin de pomp en de programmaregelaar zich bevinden

Een verstuiverdop en zijn afneembare verstuivingsmondstuk

Een stroomadapter
Een USB-kabel

Een leeg flesje (10 ml)

Een gebruiksaanwijzing

Montage van het product en gebruik:

Zorg ervoor dat het toestel niet verbonden is met het elektriciteitsnet wanneer u eraan werkt.

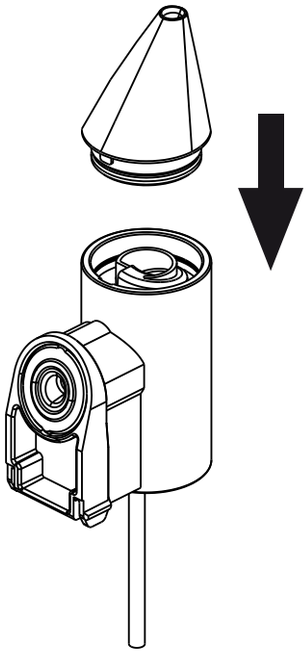

1) Plaats de kop van de verstuiverdop op zijn plastic huis voor het eerste gebruik. (Opgelet: hij is voorzien van een veiligheidsvoorziening die de correcte richting aangeeft)

2) Verwijder de dop van uw flesje essentiële olie, alsook het eventuele druppelsysteem van het flesje.

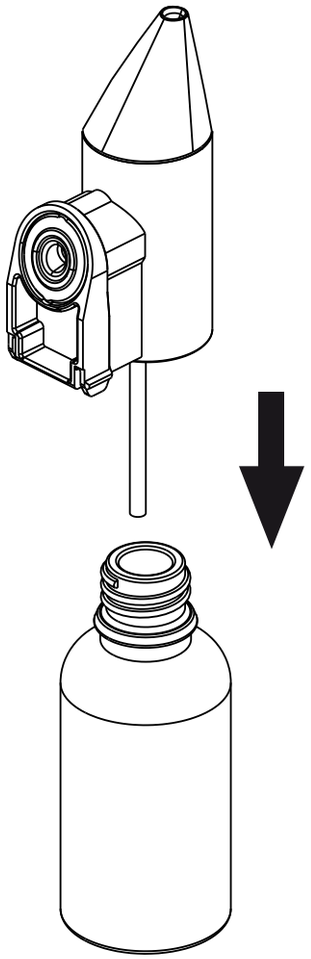

3) Draai vervolgens het flesje op de verstuiver-dop.

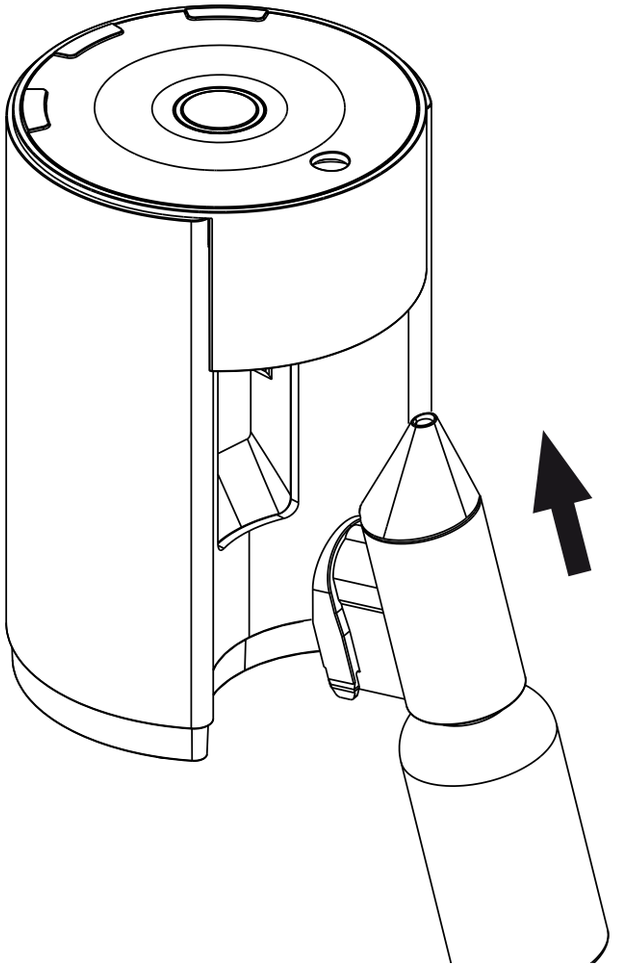

4) Plaats het geheel ‘verstuiver-dop + flesje’ verticaal in de basis van de diffuser.

Hierbij dient u het flesje essentiële olie goed recht te houden, zodat er geen essentiële olie kan ontsnappen.

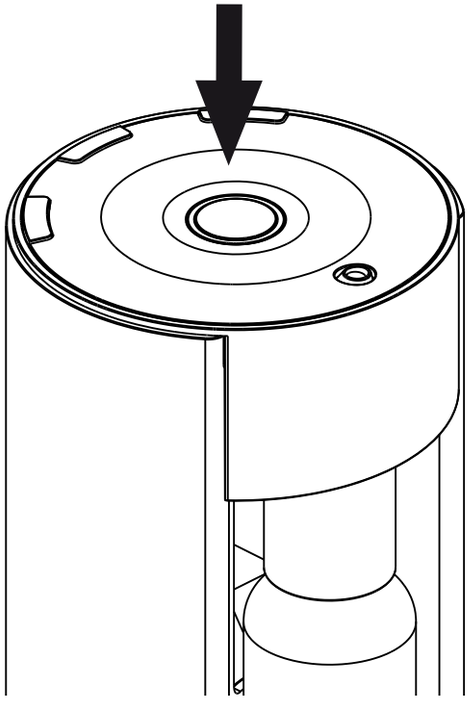

5) Sluit de stroomadapter aan op de basis van de diffuser.
Steek de adapter in het stopcontact (220-240 V) of in een USB-poort van uw computer.
Druk op de knop ‘Power’ om de diffuser in werking te zetten.

Instelling van uw diffuser :

A) De knop **‘TIMING’** geeft u de mogelijkheid te kiezen tussen:
‘ON’ voor een onophoudelijke verstuiving.
‘30’, ‘60’ of ‘120’ voor een verstuiving gedurende respectievelijk 30, 60 of 120 minuten.

B) De knop **‘ON TIMER’** geeft u de mogelijkheid de verstuivingsduur tijdens een cyclus in te stellen. U kunt kiezen tussen 5, 10, 30 of 60 seconden.

C) De knop **‘OFF TIMER’** geeft u de mogelijkheid de pauzeduur tussen de verstuivingen tijdens een cyclus in te stellen. U kunt kiezen tussen 5, 10, 30 of 60 seconden.

Een licht onder de opschriften zal u de geselecteerde modus aangeven.

U kunt bijvoorbeeld kiezen voor een verstuiving gedurende 60 minuten met werkingscycli waarbij het toestel 30 seconden zal verstuiven, vervolgens een pauze zal inlassen van 10 seconden om daarna opnieuw 30 seconden te verstuiven. Dan volgt er weer een pauze van 10 seconden en zo gaat het verder gedurende 60 minuten. (zie afbeelding hiernaast)

Instelling van uw diffuser :

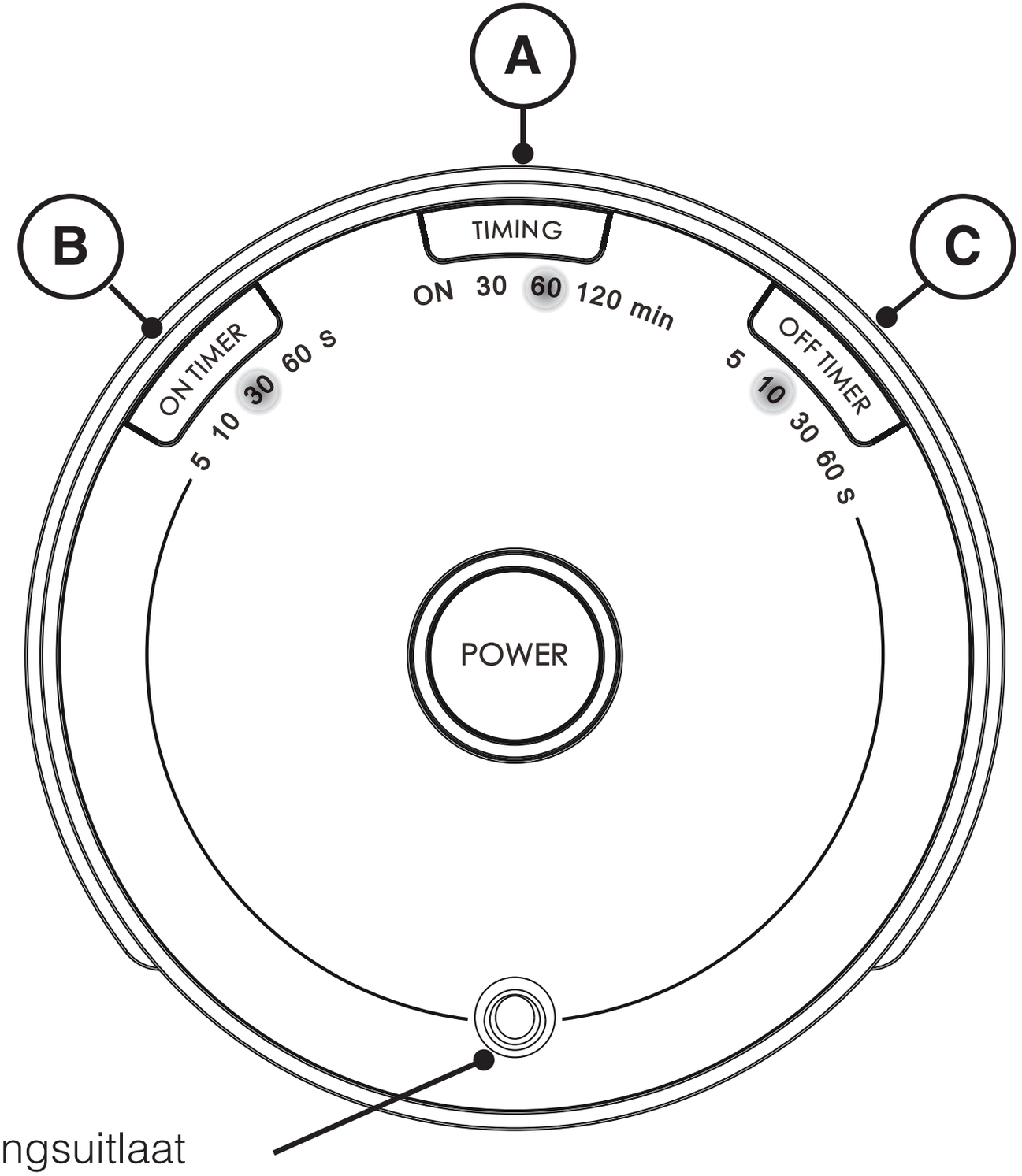

Onderho:

De diffuser voor essentiële oliën dient onderhouden te worden met behulp van een specifiek geformuleerd reinigingsmiddel, dat onontbeerlijk is voor een goede werking. Reinig uw diffuser eenmaal tot tweemaal per maand, alsook telkens wanneer u van essentiële oliën wisselt op dezelfde verstuiverdop of wanneer het toestel gedurende een lange tijd niet gebruikt is (d.w.z. langer dan twee weken).

Hiertoe vervangt u het flesje essentiële olie door een flesje reinigingsmiddel voor diffusers (op basis van alcohol).

Start vervolgens een korte verstuivingscyclus door de diffuser als volgt te programmeren: TIMING: ON, ON TIMER: 60 sec , O FF TIMER: 5 sec. Laat het toestel gedurende 3 minuten werken.
Voer deze reiniging een tweede keer uit indien het verstuivingsmondstuk verstopt zit door resten essentiële olie.
Om eenvoudiger en sneller te kunnen werken, kunt u zich meerdere verstuiverdoppen aanschaffen, zodat u in een handomdraai van essentiële oliën kunt wisselen!

Opgelet: maak steeds gebruik van een geschikt reinigingsmiddel om de diffuser te reinigen. Gebruik nooit water om de diffuser te reinigen. Water kan namelijk niet gemengd worden met de essentiële oliën en zou dus het verstuivingsmondstuk kunnen verstoppen.

Technische eigenschappen :

Voeding: Netstroom 100 - 240V - 50/60Hz – 0,25A
Afmetingen: diameter = 88 mm, hoogte = 132 mm
Gewicht: 400 g

CE-NORM

Merken en modellen zijn gedeponeerd Gecommercialiseerd door INNOBIZ 300 H rue du clos de viviers - 34830 Jacou - Frankrijk - www. innobiz.fr Model: NEOLIA - Vervaardigd in China.

Gebruiksaanwijzinge :

Alvorens het toestel te gebruiken, dient u de onderstaande gebruiksaanwijzingen aandachtig te lezen. Zorg er steeds voor dat u correct omgaat met het toestel.
Doorheen deze ganse handleiding zal de term 'toestel' verwijzen naar de diffuser, die bestaat uit een plastic huis en een verstuiverdop.
- Plaats het toestel niet op een schuin aflopend of onstabiel meubelstuk.
Zo niet, zou het kunnen vallen, stukgaan en verwondingen veroorzaken.
- Indien het toestel een verbrande geur verspreidt of andere tekenen van belangrijke storingen vertoont, dient u onmiddellijk het voedingssnoer uit het stopcontact te trekken. Wacht tot de verbrande geur verdwenen is en neem vervolgens contact op met uw verkoper.
- Wanneer het toestel valt, dient u de adapter uit het stopcontact te trekken.
- Probeer het toestel niet te demonteren of te wijzigen, want in dat geval zou u elk recht verliezen op de garantie van 1 jaar op onderdelen en werkuren.
- Zorg ervoor dat het voedingssnoer niet geplooid of gedraaid wordt en dat er niet aan getrokken wordt. Zo zou het snoer beschadigd kunnen raken en ontstaat het risico op brand of elektrische ontlading.
- Plaats geen zware voorwerpen op het toestel.
- Stel het toestel niet bloot aan extreme temperaturen.
- Hou het toestel buiten het bereik van kinderen.
- Neem nauwgezet de gebruiksaanwijzingen van elke essentiële olie in acht.
- Dompel het toestel niet onder in water.
- Laat geen essentiële oliën over de buitenkant van het toestel stromen.
- Gebruik het toestel niet in ruimten vol met rook, vochtige ruimten, stoffige ruimten of ruimten die onderhevig zijn aan sterke trillingen.

- Gebruik het toestel niet in de buurt van open vuur.
- Verstuif niet langer dan 10 minuten in een kinderkamer wanneer het kind aanwezig is.
- Verstuif nooit in de aanwezigheid van een kind dat jonger is dan 3 jaar zonder eerst een arts geraadpleegd te hebben.

- Verstuif nooit in een slaapkamer wanneer er personen slapen.
- Gebruik het toestel niet in een vochtige omgeving.
- Neem nauwgezet de gebruiksaanwijzingen in acht die bij de flesjes essentiële olie verstrekt worden.
- Slik nooit essentiële olie door.
- Zorg ervoor dat u na elk gebruik het flesje terug goed afsluit, zodat de essentiële olie niet kan verdampen.
- Bewaar de flesjes essentiële olie op een donkere plaats.
- Dit toestel mag uitsluitend gebruikt worden met gepaste essentiële oliën. Zo niet, zou het giftige dampen kunnen produceren of vuur kunnen vatten.
- Dit toestel mag gebruikt worden door kinderen van minstens 8 jaar oud en door personen met fysieke, zintuiglijke of mentale beperkingen of met een gebrek aan ervaring en kennis op voorwaarde dat zij begeleid worden of´ instructies ontvangen hebben inzake het veilige gebruik van het toestel en dat zij de risico's met betrekking tot het gebruik begrepen hebben.
- Kinderen mogen niet spelen met het toestel.
- De reiniging en het onderhoud mogen niet uitgevoerd worden door kinderen wanneer zij niet begeleid worden.
- Wanneer het voedingssnoer beschadigd is, dient het vervangen te worden door de fabrikant of zijn klantendienst of door een gelijkwaardig bekwame persoon om zo elk risico te vermijden.

Gebruiksaanwijzingen met betrekking tot de essentiële oliën

Lees aandachtig de aanwijzingen die bij de essentiële oliën verstrekt worden.
Zorg ervoor dat u na elk gebruik het flesje essentiële olie terug goed afsluit.
Vermijd een verstuiving van essentiële oliën in het bijzijn van kinderen die jonger zijn dan 7 jaar, zwangere vrouwen, vrouwen die borstvoeding geven of personen die allergisch zijn aan essentiële oliën.

yfuzor olejków zapachowych działa metodą nebulizacji - wystarczy podłączyć buteleczkę zawierającą olejki zapachowe do zatyczki z rozpylaczem i włożyć całość do dyfuzora.

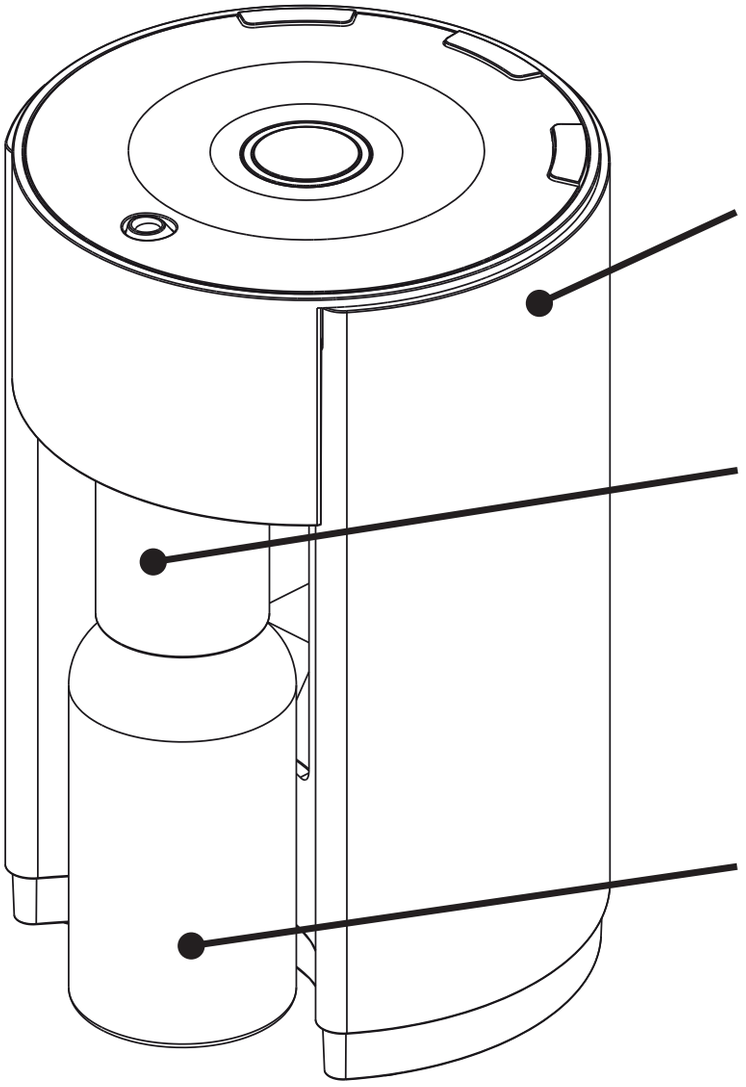

Zawartość opakowania :

Podstawka z metali i plastiku
z wbudowaną pompką i programatorem

Zatyczka z rozpylaczem oraz wyjmowana dysza rozpylająca

Zasilacz sieciowy

Kabel USB

Pusta buteleczka (10 ml)

Instrukcja obsługi

Montaż i użytkowanie produktu:

Podczas wykonywania jakichkolwiek czynności urządzenie musi być odłączone od zasilania.

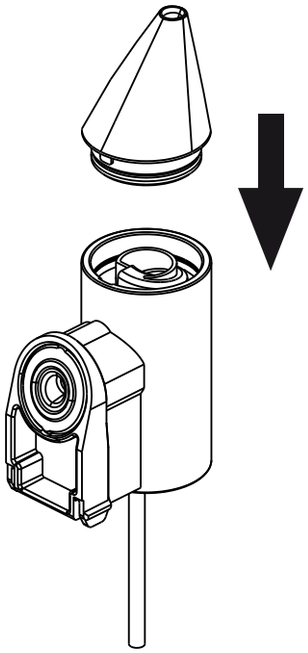

1)Przed pierwszym użytkowaniem należy zamontować głowicę zatyczki z rozpylaczem na korpusie urządzenia (Uwaga: głowica jest wyposażona w zabezpieczenie uniemożliwiające zamontowanie jej w nieprawidłowym kierunku)

2) Zdjąć zatyczkę buteleczki olejku zapachowego i zdjąć ewentualnie założony system „kropla po kropli” z buteleczki.

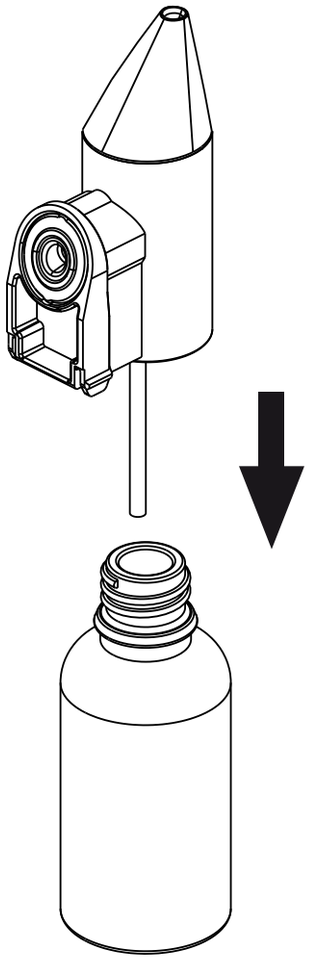

3) Następnie należy dokręcić buteleczkę do zatyczki z rozpylaczem.

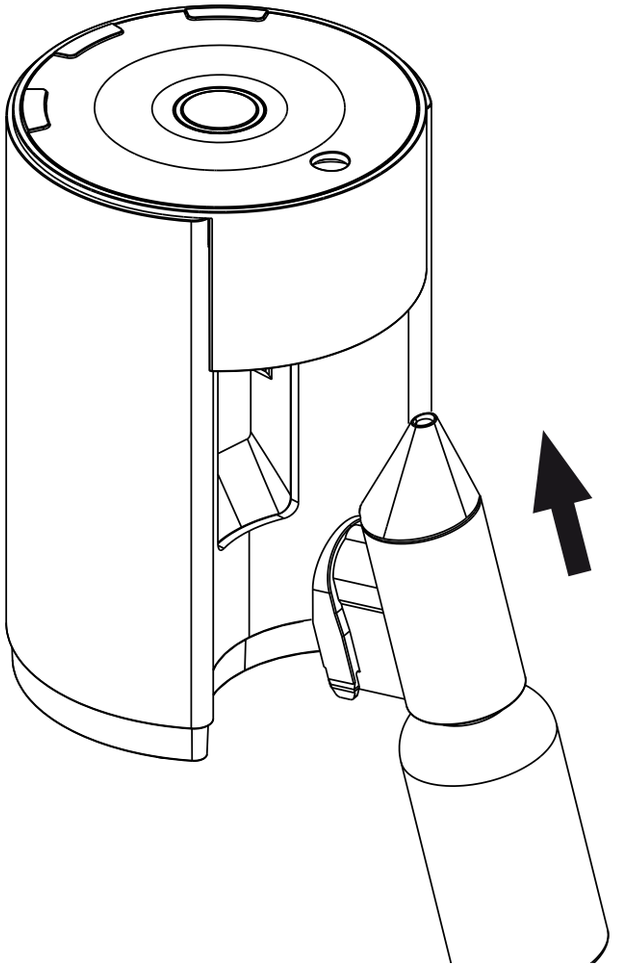

4) Zamocować pionowo zespół „zatyczka z rozpylaczem + buteleczka” w podstawie dyfuzora.

Podczas wykonywania tych czynności należy uważać, aby zawsze trzymać buteleczkę oleju zapachowego prosto, unikając rozlania oleju

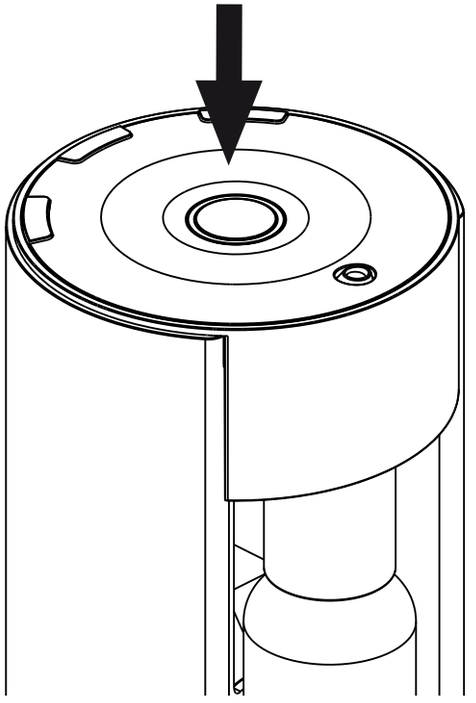

5) Podłączyć zasilacz sieciowy do gniazdka w podstawce dyfuzora. Podłączyć zasilacz do ściennego gniazdka zasilania (220-240 V) lub do portu USB komputera.
Wcisnąć przycisk „Power” (Zasilanie), aby włączyć dyfuzor.

Regulacja dyfuzora :

A) Przycisk **„TIMING”** (Czas) umożliwia wybranie następujących opcji:
„ON” (Wł.) - dyfuzor będzie działał bez żadnego ograniczenia czasowego.
„30”, „60” lub „120” - ustawienie czasu działania dyfuzora wynoszącego odpowiednio 30, 60 lub 120 minut.

B) Przycisk **„ON TIMER”** (Timer Wł.) umożliwia ustawienie czasu pracy dyfuzora podczas pojedynczego cyklu, który może wynosić 5, 10, 30 lub 60 sekund.
C) Przycisk **„OFF TIMER”** (Timer Wył.) umożliwia ustawienie czasu przerwy w działaniu dyfuzora podczas pojedynczego cyklu, który może wynosić 5, 10, 30 lub 60 sekund.

Lampka znajdująca się poniżej napisów określa wybrany tryb pracy urządzenia.

Dla przykładu, można ustawić włączenie dyfuzora na 60 minut w postaci cyklów działania urządzenia, podczas których dyfuzor będzie pracować przez 30 sekund, następnie przerwie działanie na 10 sekund, ponownie włączy się na 30 sekund, wyłączy na 10 sekund itd. przez 60 minut. (patrz na schemacie obok)

Regulacja dyfuzora :

PL

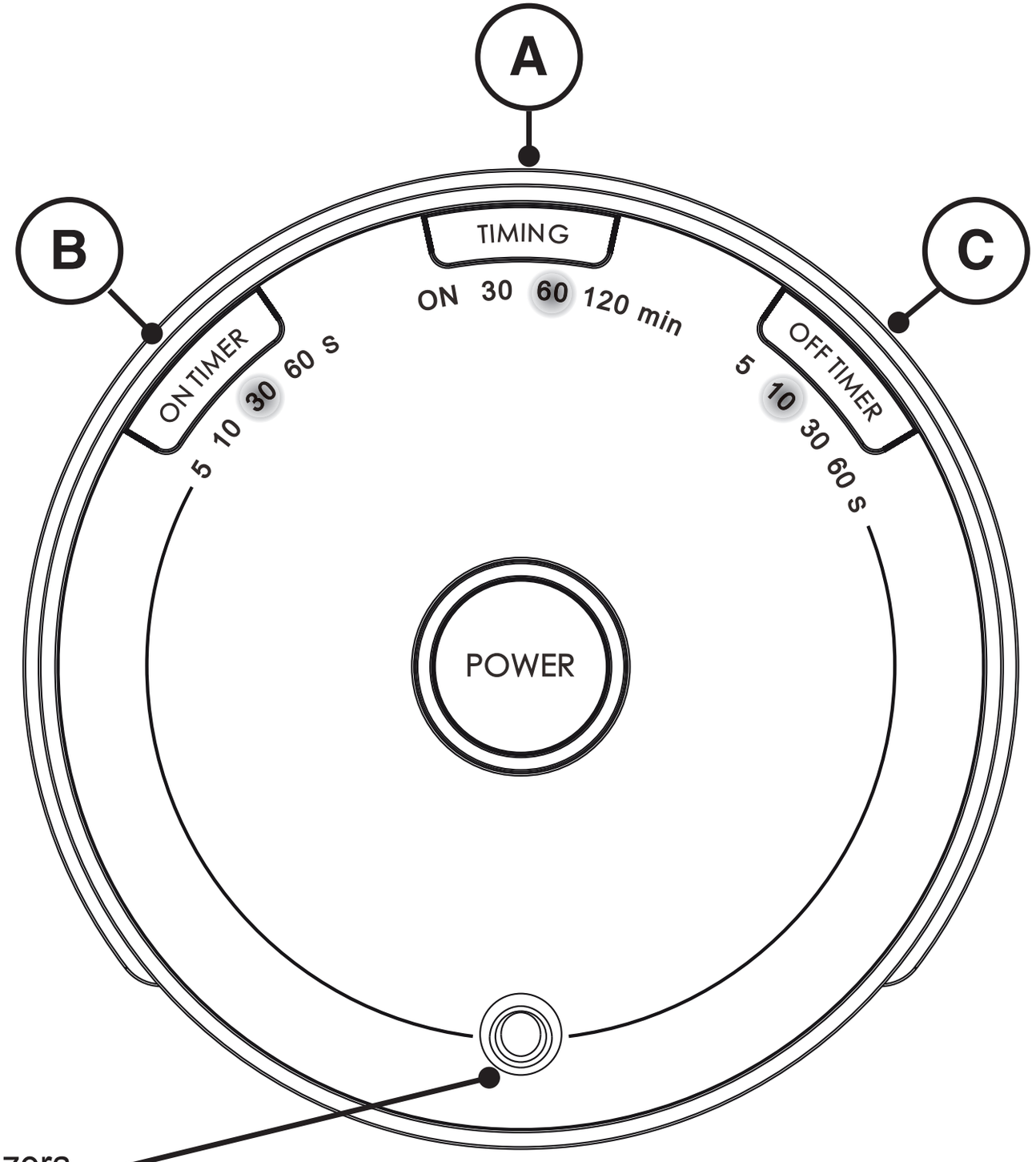

Wylot dyfuzora

Konserw :

Do czyszczenia dyfuzora olejków zapachowych należy używać odpowiedniego, specjalnego środka czyszczącego - jest to niezbędne dla zapewnienia prawidłowego działania urządzenia. Dyfuzor powinien być czyszczony 1 lub 2 razy w miesiącu oraz po każdej wymianie olejków zapachowych przy użyciu tej samej zatyczki z rozpylaczem lub jeżeli urządzenie nie było używane przez dłuższy czas (to znaczy ponad dwa tygodnie).
W tym celu, w miejscu buteleczki z olejkiem zapachowym należy umieścić buteleczkę środka czyszczącego do dyfuzorów (na bazie alkoholu).
Następnie należy włączyć krótki cykl pracy dyfuzora, programując go w następujący sposób: TIMING (Czas): ON (Wł.), ON TIMER (Timer Wł.): 60 sek., OFF TIMER (Timer Wył.) 5 sek. Pozostawić urządzenie włączone na 3 minuty.
Powtórzyć opisaną powyżej operację drugi raz, jeżeli dysza dyfuzora jest zatkana przez pozostałości olejków zapachowych.
Aby korzystać z urządzenia w prostszy i szybszy sposób, można zaopatrzyć się w kilka zatyczek z rozpylaczem, aby wymieniać olejki zapachowe prostym ruchem ręki!
Uwaga: do czyszczenia dyfuzora należy zawsze używać wyłącznie specjalnego środka czyszczącego. Dyfuzor nie może w żadnym wypadku być myty wodą. Woda nie miesza się z olejkami zapachowymi, co może spowodować zatkanie dyszy wylotowej dyfuzora.

Charakterystyka techniczna :

Zasilanie: Zasilanie sieciowe 100 - 240V - 50/60Hz – 0,25A
Wymiary: średnica = 88 mm, wysokość = 132 mm,
Ciężar: 400 g

NORMA CE

Marki i modele zastrzeżone. Urządzenie zostało wprowadzone na rynek przez firmę INNOBIZ 300 H rue du clos de viviers - 34830 Jacou - Francja - www.innobiz.frModel: NEOLIA - Wyprodukowano w ChRL.

Wskazówki :

PL

Przed rozpoczęciem użytkowania urządzenia należy przeczytać zamieszczone poniżej wskazówki bezpieczeństwa. Należy zawsze obsługiwać urządzenie z dużą ostrożnością.
Używane w niniejszej instrukcji obsługi wyrażenie „urządzenie” oznacza dyfuzor składający się z plastikowego korpusu i zatyczki z rozpylaczem.
- Nie należy ustawiać urządzenia na meblu nachylonym lub niestabilnym.
Dyfuzor może upaść, rozbić się i spowodować odniesienie obrażeń.
- Jeżeli z urządzenia wydobywa się zapach spalenizny lub występują inne poważne oznaki uszkodzenia, należy natychmiast odłączyć
przewód zasilający od ściennego gniazdka zasilania. Zaczekać, aż zapach spalenizny zniknie, a następnie skontaktować się ze sprzedawcą.
- W razie upadku urządzenia, należy odłączyć zasilacz sieciowy od ściennego gniazdka zasilania.
- Nie należy próbować demontować lub dokonywać jakichkolwiek przeróbek urządzenia, ponieważ spowoduje to unieważnienie rocznej gwarancji obejmującej części urządzenia i robociznę.
- Nie należy zginać, ani skręcać przewodu zasilającego i nie pociągać za przewód, ponieważ może to spowodować jego uszkodzenie, które grozi pożarem lub porażeniem prądem elektrycznym.
- Nie umieszczać ciężkich przedmiotów na urządzeniu.
- Nie narażać urządzenia na działanie wysokich temperatur.
- Nie pozostawiać urządzenia w miejscu dostępnym dla dzieci.
- Należy ściśle przestrzegać wskazówek bezpieczeństwa dotyczących poszczególnych olejków zapachowych.
- Nie zanurzać urządzenia w wodzie.
- Należy uważać, aby nie pochlapać olejkiem zewnętrznej obudowy urządzenia.
- Nie używać urządzenia w miejscach zadymionych, wilgotnych, zakurzonych lub narażonych na silne wibracje.
- Nie używać urządzenia w pobliżu otwartego ognia.
- Nie używać dyfuzora przez ponad 10 minut w pokoju, w którym znajduje się dziecko.
- Nie używać dyfuzora w pokoju, w którym znajduje się dziecko w wieku poniżej 3 lat bez uzyskania opinii lekarza.

- Nie używać w pomieszczeniu podczas snu.
- Nie używać urządzenia w miejscu o dużej wilgotności.
- Należy ściśle przestrzegać wskazówek bezpieczeństwa dostarczonych razem z buteleczkami olejków zapachowych.
- Nie wolno połykać olejków zapachowych.
- Po każdym użyciu należy dokładnie zamknąć buteleczkę, aby olejek zapachowy nie wyparował.
- Buteleczki zawierające olejki zapachowe powinny być przechowywane w miejscu zacienionym.
- Urządzenie może być wykorzystywane wyłącznie z odpowiednimi olejkami zapachowymi, ponieważ w przeciwnym wypadku
jego działanie może być toksyczne lub dyfuzor może się zapalić.
- Urządzenie nie może być używane przez osoby w wieku poniżej 8 lat oraz
których zdolności fizyczne, sensoryczne i psychiczne są w jakikolwiek sposób ograniczone oraz które nie dysponują odpowiednimi doświadczeniami i wiedzą, chyba używają one urządzenia pod nadzorem innej osoby lub zostały im przekazanę zalecenia dotyczące obsługi
urządzenia w sposób całkowicie bezpieczny oraz rozumieją zagrożenia związane z użytkowaniem dyfuzora.
- Dzieci nie mogą bawić się urządzeniem.
- Wszelkie prace dotyczące czyszczenia i konserwacji urządzenia nie mogą być wykonywane przez dzieci bez nadzoru.
- Aby uniknąć zagrożenia, w razie uszkodzenia przewodu zasilającego, należy przekazać go do wymiany przez producenta,
jego autoryzowany serwis naprawczy lub inne osoby o odpowiednich kwalifikacjach.

Wskazówki bezpieczeństwa dotyczące olejków zapachowych.
Należy dokładnie przeczytać wszystkie zalecenia przekazane razem z olejkami zapachowymi.
Po każdym użyciu należy dokładnie zamknąć buteleczkę z olejkiem zapachowym.
Należy unikać rozpylania olejków zapachowych w obecności dzieci w wieku poniżej 7 lat, kobiet w ciąży lub karmiących piersią oraz osób uczulonych na działanie olejków zapachowych.

Bon de garantie / Guarantee

Ce diffuseur est garanti pour une période de 1 an à compter de la date d'achat, en cas d'utilisation correcte de l'appareil suivant les indications fournies dans la notice d'utilisation. Dans tout autre cas la garantie ne sera pas acceptée. Dès qu'un tel problème est rencontré durant la période de garantie, veuillez contacter votre revendeur pour connaître la marche à suivre et les modalités de remplacement. Le produit doit être retourné dans son emballage d'origine.
Rappel : la garantie ne prend pas en charge la casse, ni les défauts liés à une mauvaise utilisation ou un mauvais entretien de l'appareil (niveau d'huiles essentielles trop élevé, appareil non nettoyé régulièrement, …).

This diffuser has a 1-year guarantee starting on the day of purchase, which is valid solely when the appliance is used properly, according to the instructions in the accompanying leaflet. Failure to comply with instructions shall result in the guarantee being voided. Should any problems occur during the guarantee period, please contact your reseller to find out what to do and how to go about replacing your item. The product must be returned in its original packaging.
Reminder : the guarantee does not cover breakage, nor any defects caused by improper use or maintenance of the appliance (level of essential oils too high, appliance not cleaned regularly).
NB, to be valid, the guarantee must be stamped and dated. The dated receipt must also be supplied.

Bon de garantie / Guarantee

Produit / Product :

Date d'achat / Date of purchase: ...../...../.....

Prénom / First name : .....

Nom / Last name : .....

Numéro de téléphone / Phone number : .....

Nom et adresse du revendeur / Reseller name and address:

Cachet du revendeur / Stamp :

innobiz